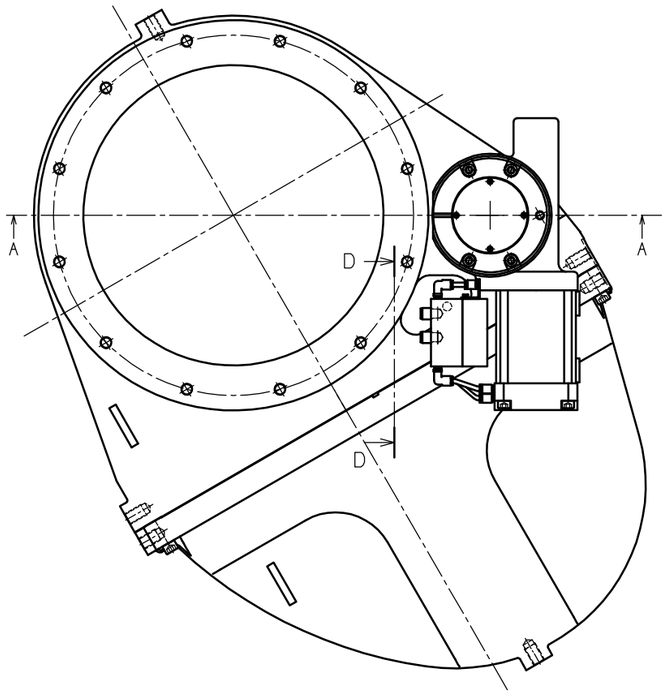

[-B口仕様(オプション)]

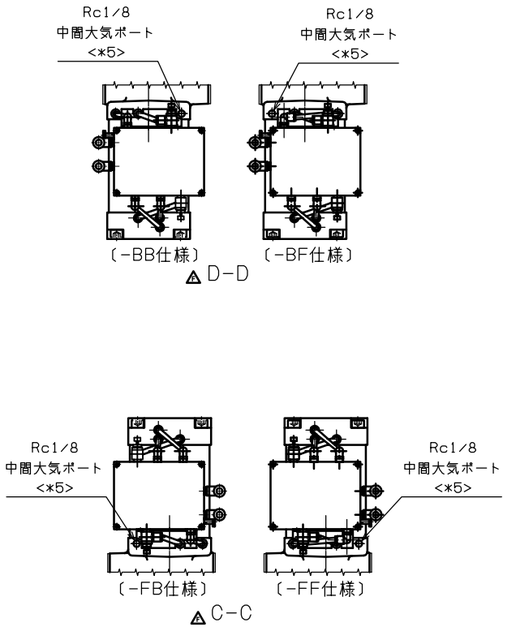

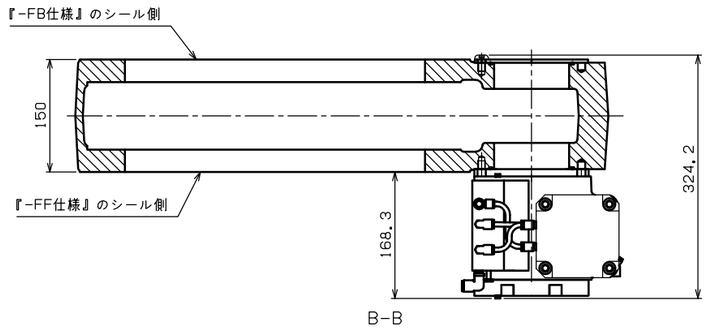

[-FF仕様(標準)]
[-FB仕様(オプション)]

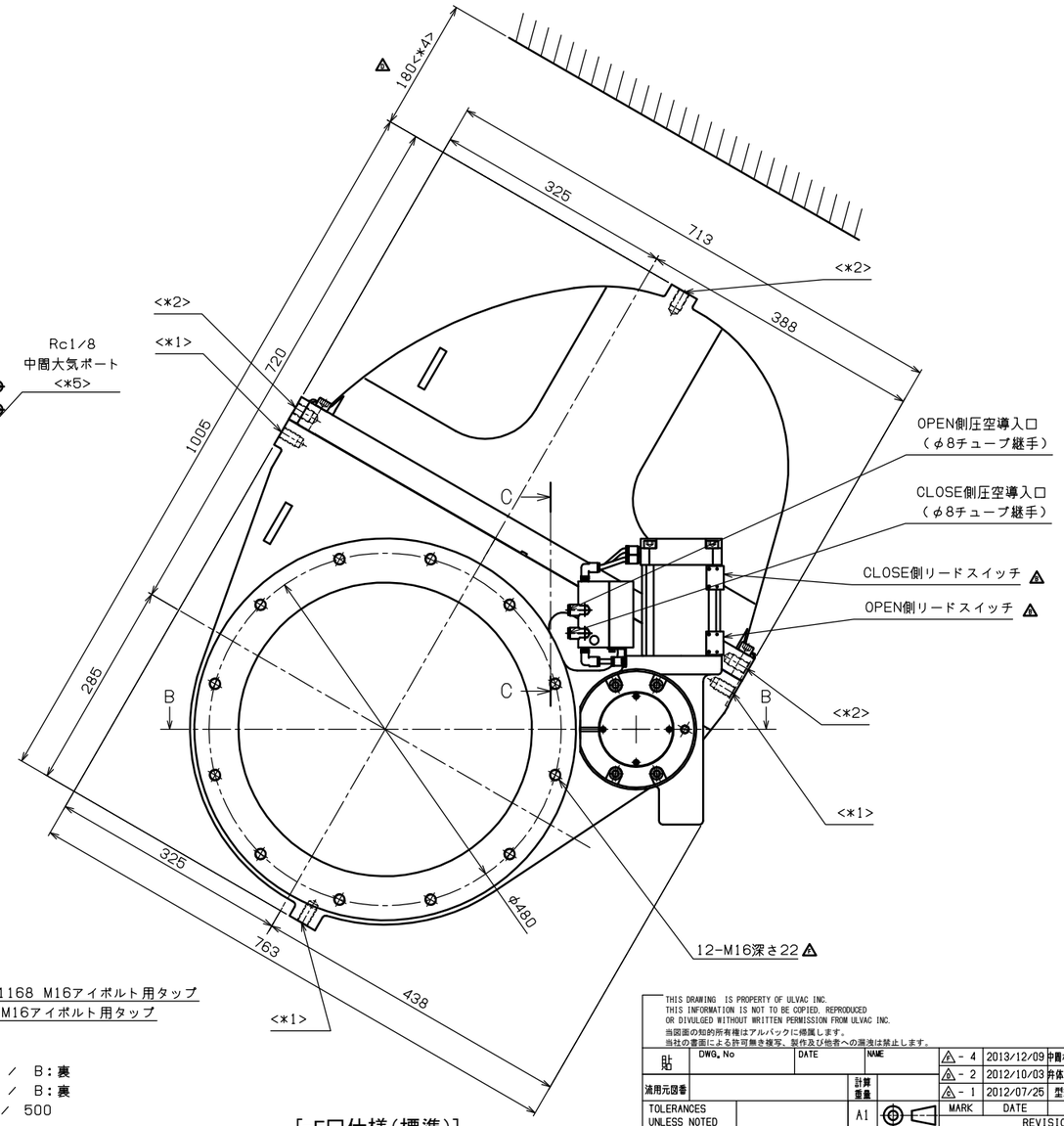

[-F口仕様(標準)]

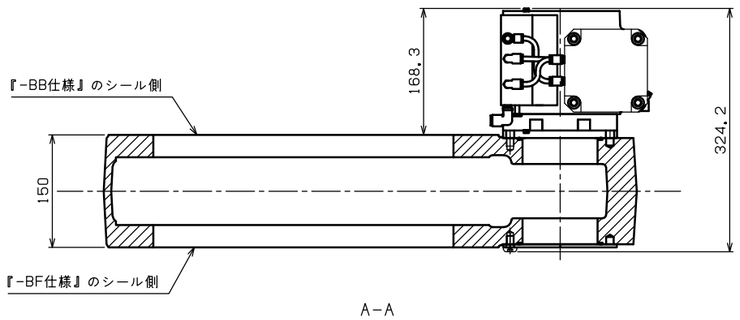

A-A
[-BF仕様(オプション)]
[-BB仕様(オプション)]

(注記)

△1. <*1>記号記載箇所:バルブ完成体吊上げ用JISB1168 M16アイボルト用タップ

△2. <*2>記号記載箇所:カバー取外し用JISB1168 M16アイボルト用タップ

△3. 型式表記方法

VFR-400-FF

- 弁体シール面向き・・・F:表 / B:裏
- 駆動ユニット向き・・・F:表 / B:裏
- 口径・・・・・・・・・400 / 500
- シリーズ名称

△4. <*4>記号記載箇所:メンテナンス時に弁体を脱着する際、必要なスペース。

△5. <*5>「中間大気ポート」は、大気解放で使用下さい。

THIS DRAWING IS PROPERTY OF ULVAC INC.
THIS INFORMATION IS NOT TO BE COPIED, REPRODUCED
OR DIVULGED WITHOUT WRITTEN PERMISSION FROM ULVAC INC.
当図面の知的所有権はアルバックに帰属します。
当社の書面による許可無き複写、製作及び他者への漏洩は禁止します。

貼	DWG. No	DATE	NAME
流用元図番		計算重量	
TOLERANCES UNLESS NOTED		A1	
APPRV 承認	CHECK 検図	DESIG 設計	DRAW 製図

MARK	DATE	REMARKS
△-4	2013/12/09	中間ポート, M16深さ追記・和田
△-2	2012/10/03	弁体脱着スペース追記・和田
△-1	2012/07/25	型式表記方法追記・和田

REVISION

ULVAC

SCALE 1:4

DATE 2011/07/12

TITLE 16B振子2位置外形図

MFG No.

DWG No. KI5088-008-80F