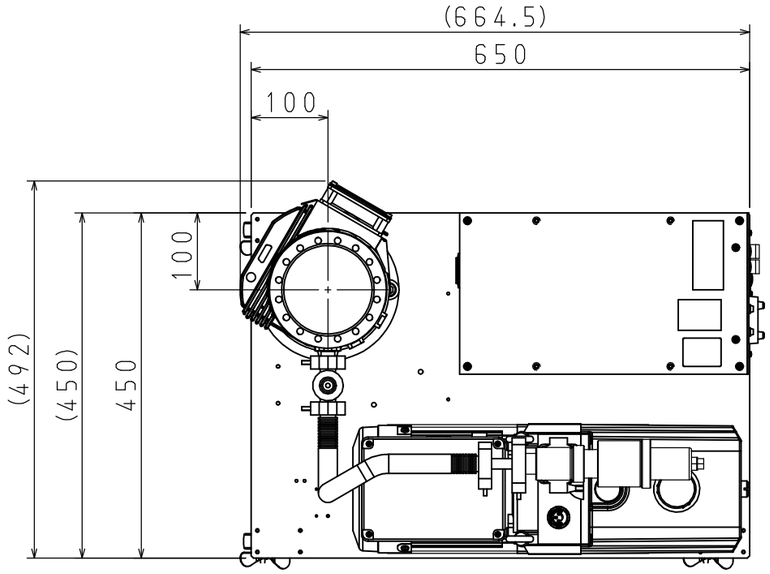

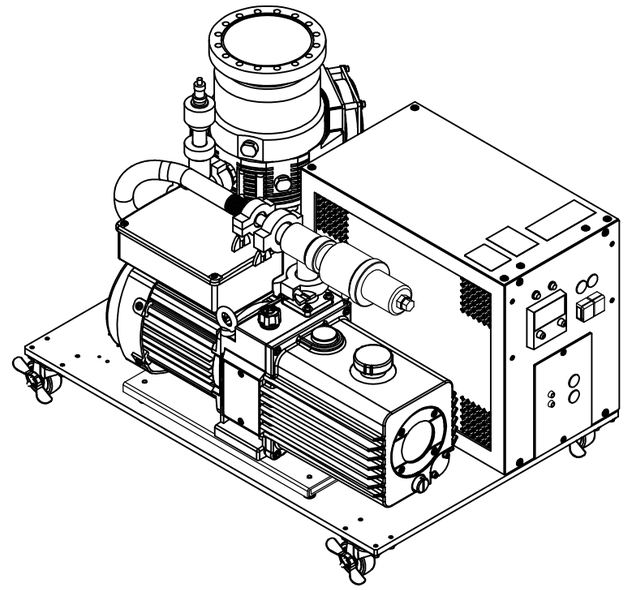

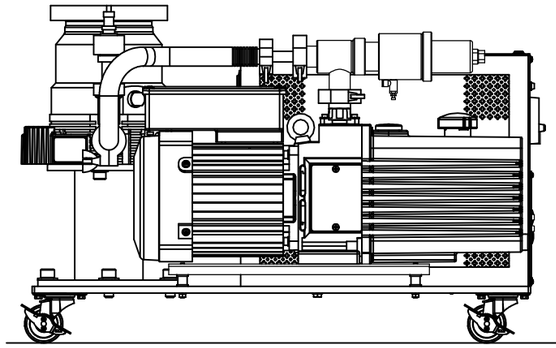

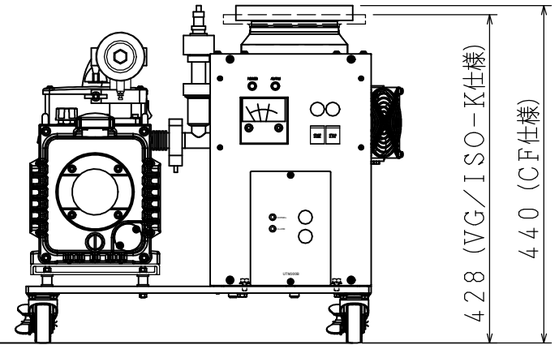

						N − 0	2019/04/02	TMP・電磁弁変更
						M −	2011/12/21	デザイン変更・ラベル追加
流用元図番			計算重量			L −	2009/02/02	電磁弁変更
TOLERANCES UNLESS NOTED	JIS B 0419-mH級 JIS B 0408-B 級		A3			MARK	DATE	REMARKS
						REVISION		
APPRV 承認	CHECK 検図	DESIG 設計	DRAW 製図	ULVAC		TITLE YTP-300SAB OUTLINE DRAWING		
				SCALE	1:8			
				DATE	2009/02/27			
MFG No.				DWG No.	KN0006-012-05E			1/1

THIS DRAWING IS PROPERTY OF ULVAC INC.
THIS INFORMATION IS NOT TO BE COPIED, REPRODUCED
OR DIVULGED WITHOUT WRITTEN PERMISSION FROM ULVAC INC.
当図面の知的所有権はアルバックに帰属します。
当社の書面による許可無き複写、製作及び他者への漏洩は禁止します。