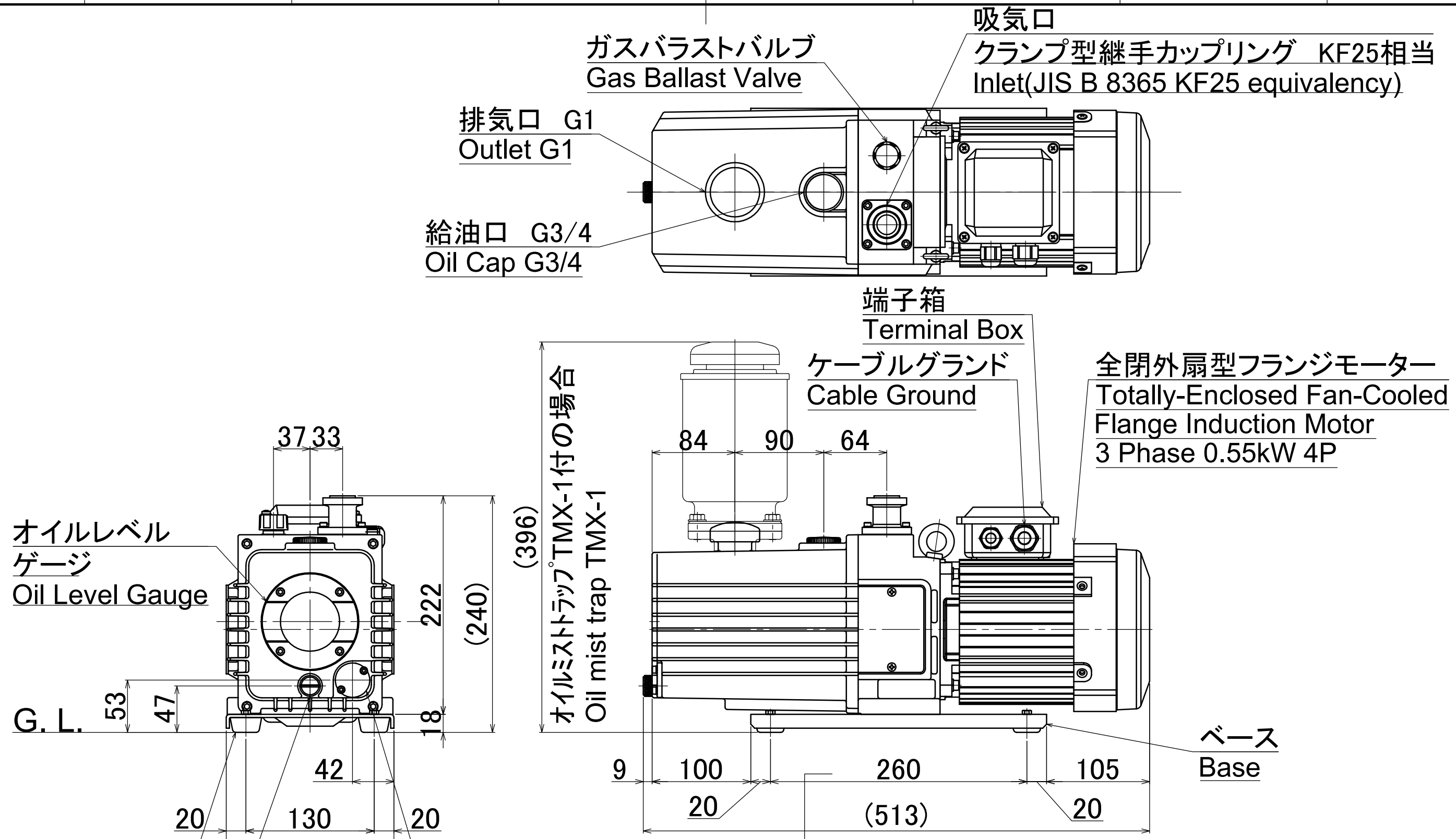

貼	DWG. No	DATE	NAME	D - 0	2010/11/16	VD-0109
				C - 0	2010/04/15	VD-0100
流用元図番		計算重量		B - 0	2010/03/15	VD-0099
TOLERANCES UNLESS NOTED	JIS B 0419-mH級 JIS B 0408-B 級	A3		MARK	DATE	REMARKS
				REVISION		

APPRV 承認	CHECK 検図	DESIG 設計	DRAW 製図	ULVAC	TITLE
			中村	SCALE 1:4	VD151 外観図
				DATE 2009/02/06	

MFG No.

DWG No. KA9300-012-01D

THIS DRAWING IS PROPERTY OF ULVAC INC.
THIS INFORMATION IS NOT TO BE COPIED,REPRODUCED
OR DIVULGED WITHOUT WRITTEN PERMISSION FROM ULVAC INC.
当図面の知的所有権はアルバックに帰属します。
当社の書面による許可無き複写、制作及び他者への漏洩は禁止します。