吸気口内径 φ508
Inlet bore size φ508

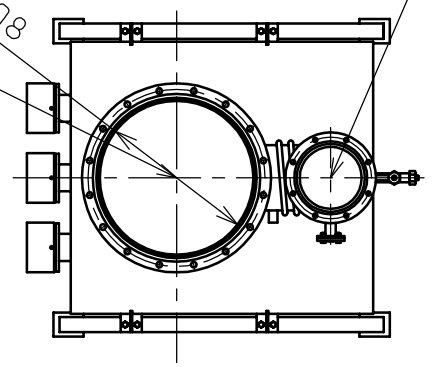

排気口フランジ
外径φ300　内径φ205
ボルト穴8-φ15　ボルト穴中心径270
ガスケット溝φ241×φ225×t4.5
JIS B 2290 VG200相当

Outlet flange
Outside diameter φ300
Inside diameter φ205
Bolthole φ15, 8 places
Bolthole circle φ270
Gasket groove φ241×φ225×t4.5
JIS B 2290 VG200

吸気口フランジ
外径φ625　内径φ520
ボルト穴16-φ19　ボルト穴中心径585
ガスケット溝φ554×φ530×t7
JIS B 2290 VG500相当

Inlet flange
Outside diameter φ625
Inside diameter φ520
Bolthole φ19, 16 places
Bolthole circle φ585
Gasket groove φ554×φ530×t7
JIS B 2290 VG500

作動油　：ULVOIL B-6 90ℓ
冷却水量　：25ℓ/min以上

Oil　：ULVOIL B-6 90ℓ
Water capacity　：25ℓ/min

排気バッフル（オプション）
冷却水出入口Rc3/8

Exhaust buffle(option)
Cooling water inlet/outlet Rc3/8

冷却水入口
Rc1/2

Cooling water
inlet Rc1/2

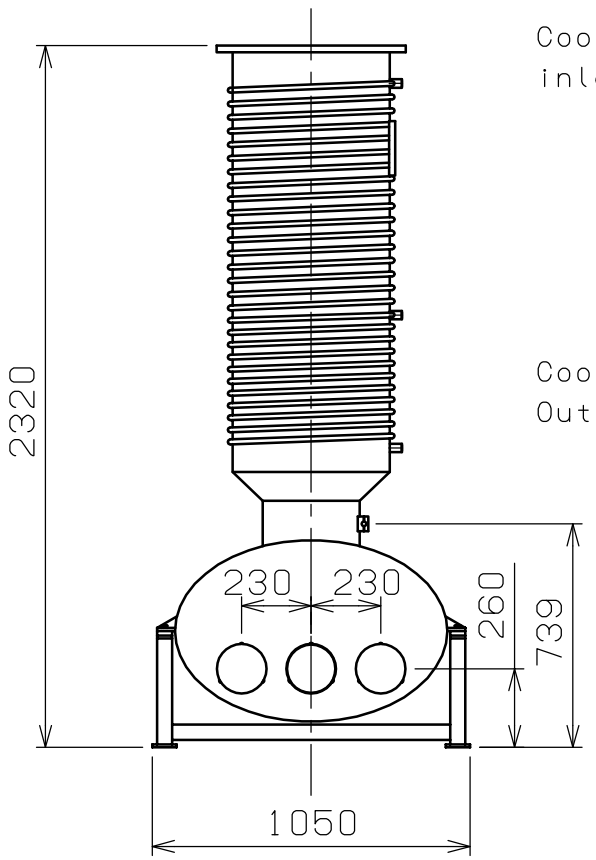

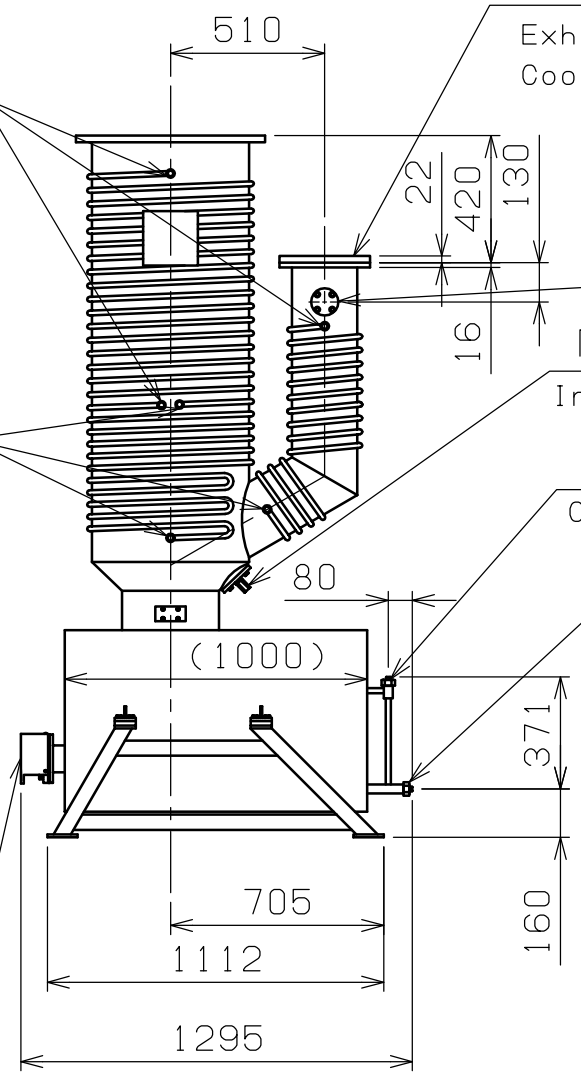

フランジ
外径φ90　内径φ27.6
ボルト穴4-φ10　ボルト穴中心径φ70
ガスケット溝φ50×φ40×t3
JIS B 2290 VG25相当

Flange
Outside diameter φ90
Inside diameter φ27.6
Bolthole φ10, 4 places
Bolthole circle φ70
Gasket groove φ50×φ40×t3
JIS B 2290 VG25

冷却水出口
Rc1/2

Cooling water
Outlet Rc1/2

内部冷却水出入口　Rc3/8
Inside cooling water inlet Rc3/8

給油口（ゲージ棒付）
Oil supply port(with dip stick)

排油口
Oil drain port

ヒータターミナル
3φ　18kW
（6kW×3pc）

Heater terminal
3φ　18kW
（6kW×3pc）

THIS DRAWING IS PROPERTY OF ULVAC INC.
THIS INFORMATION IS NOT TO BE COPIED, REPRODUCED
OR DIVULGED WITHOUT WRITTEN PERMISSION FROM ULVAC INC.
当図面の知的所有権はアルバックに帰属します。
当社の書面による許可無き複写、製作及び他者への漏洩は禁止します。

貼	DWG. No	DATE	NAME		D -		
					C -		
流用元図番			計算重量		B - 0	2017/08/14	D-1097
TOLERANCES UNLESS NOTED	JIS B 0419-mH級 JIS B 0408-B 級		A3		MARK	DATE	REMARKS
					REVISION		
APPRV 承認	CHECK 検図	DESIG 設計	DRAW 製図	ULVAC	TITLE PBL-20 外観図 Outline Drawing		
				SCALE 1:25			
				DATE 2016/02/22			
MFG No.				DWG No. KC4500-012B			1/2