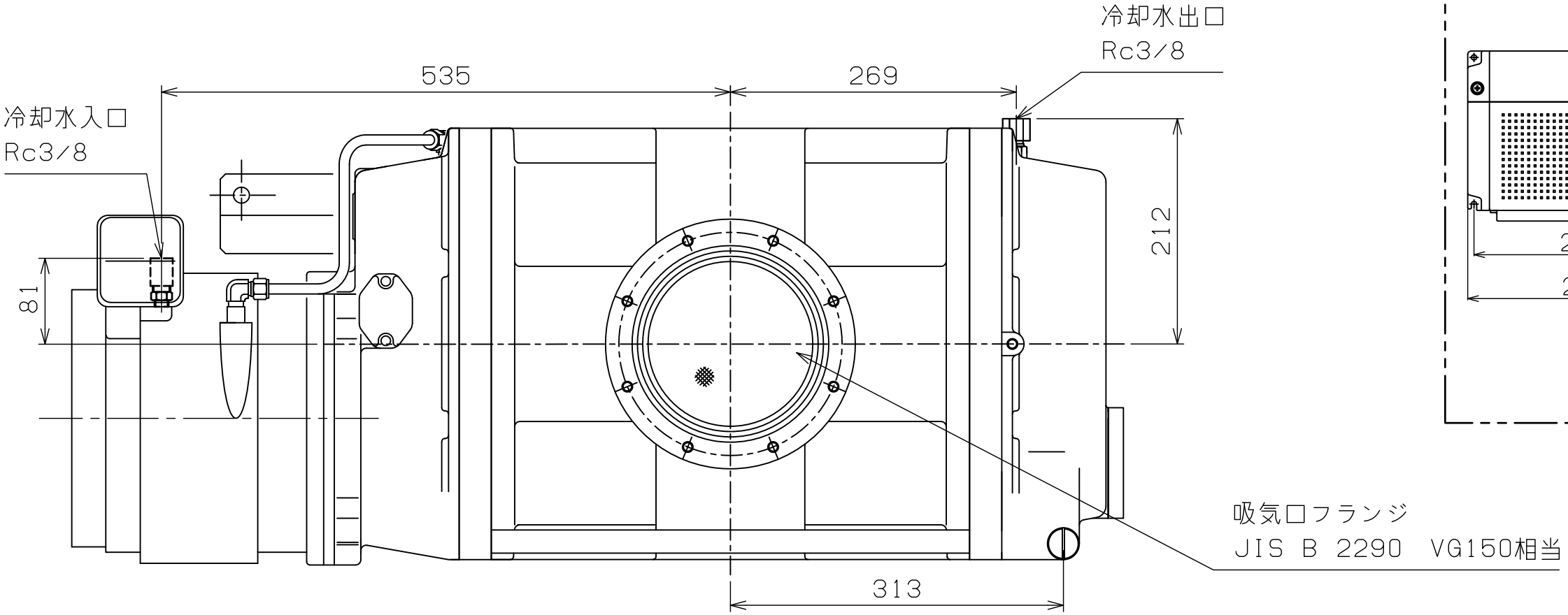
冷却水出口
Rc3/8
535
269
冷却水入口
Rc3/8
212
81
313
吸気口フランジ
JIS B 2290 VG150相当

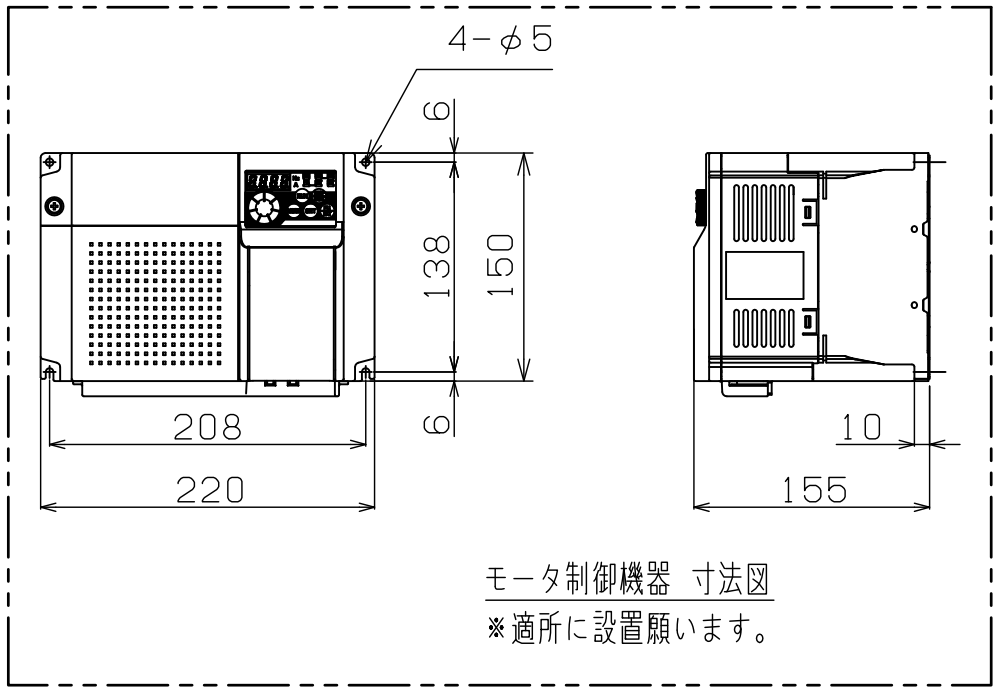
4-φ5
6
138
150
6
208
220
10
155
モータ制御機器 寸法図
※適所に設置願います。

単位:mm

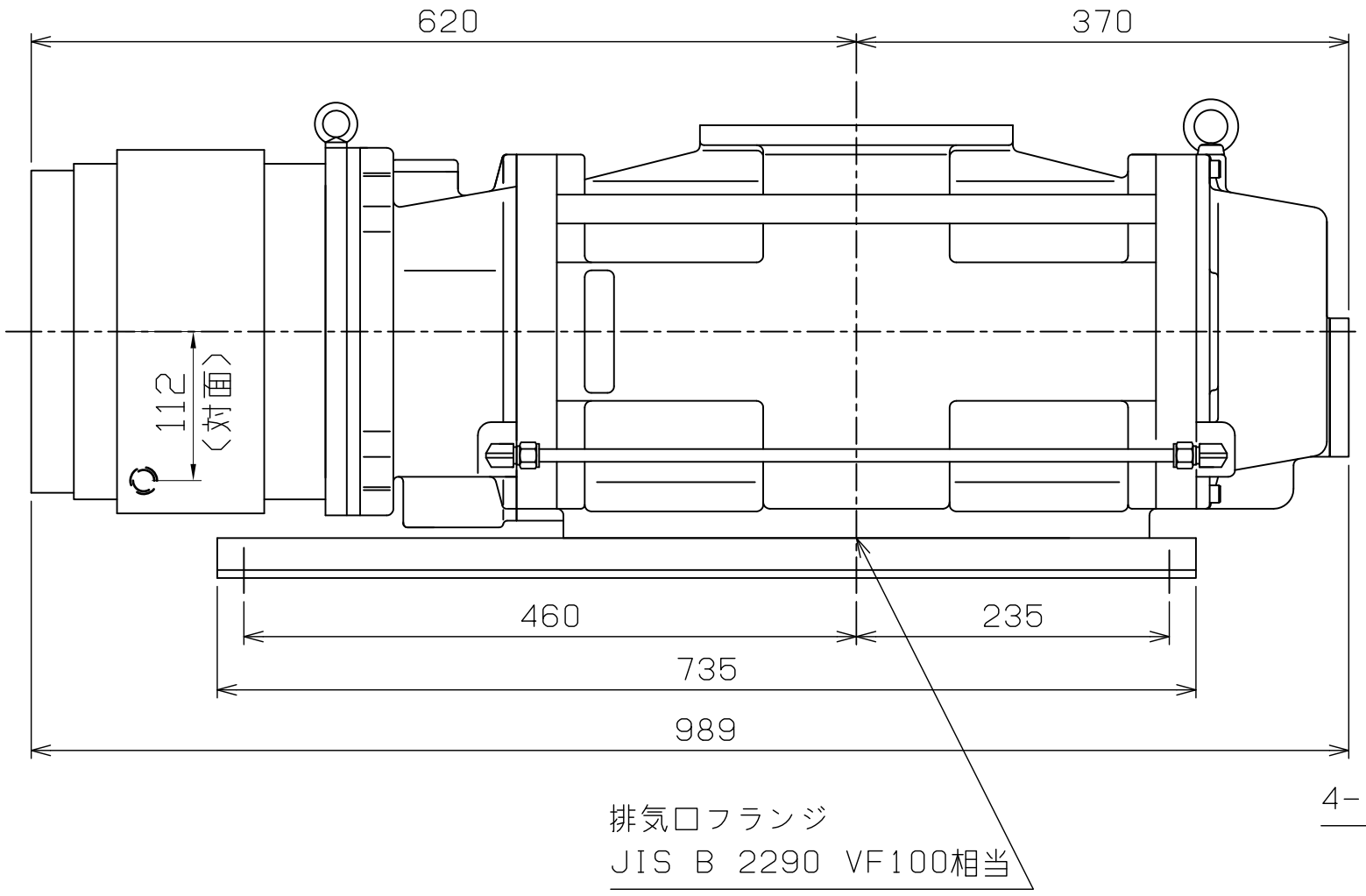
620
370
112
〈対面〉
460
235
735
989
排気口フランジ
JIS B 2290 VF100相当

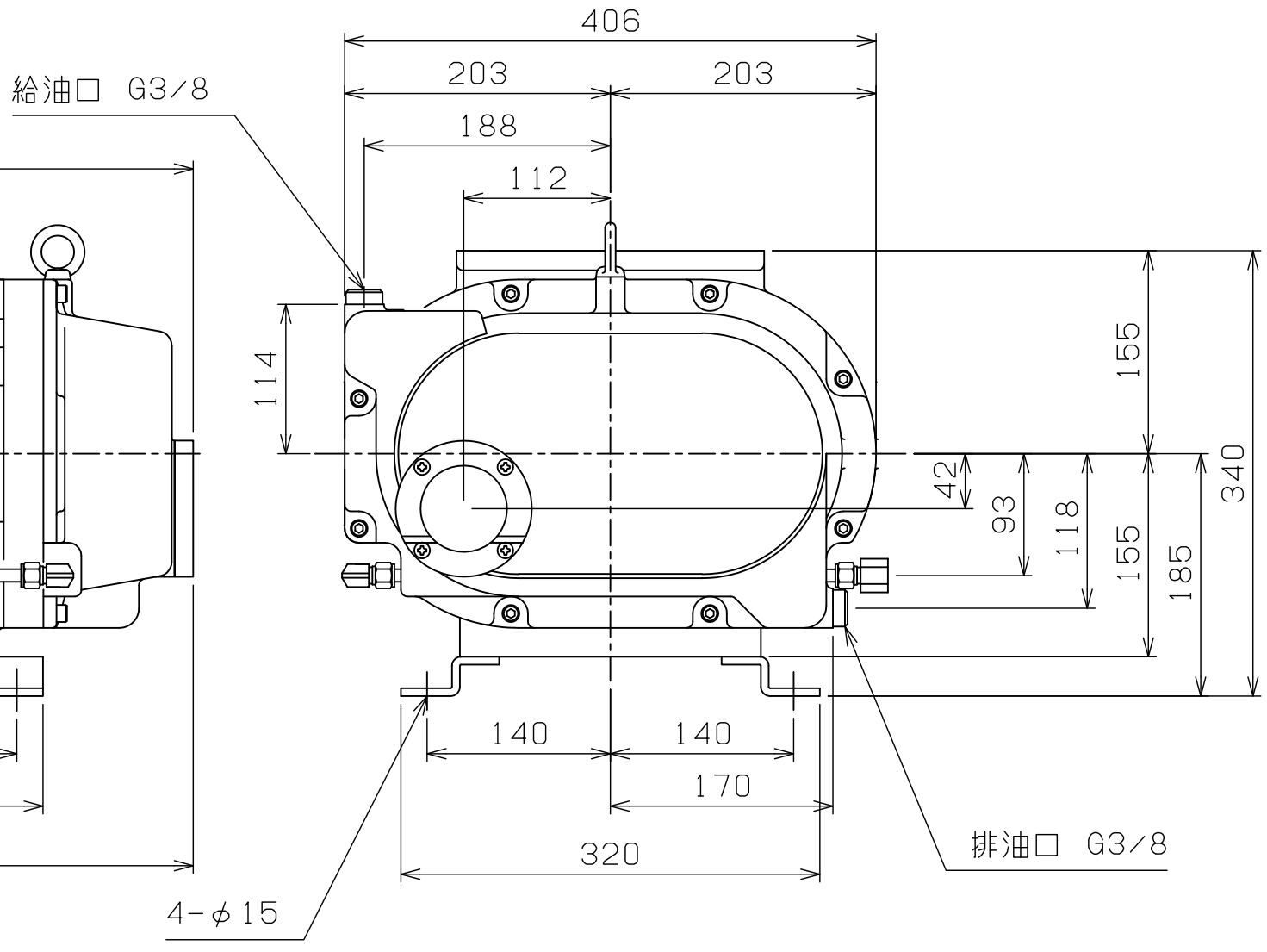
給油口 G3/8
406
203
203
188
112
114
155
42
93
118
155
185
340
140
140
170
320
4-φ15
排油口 G3/8