単位:mm

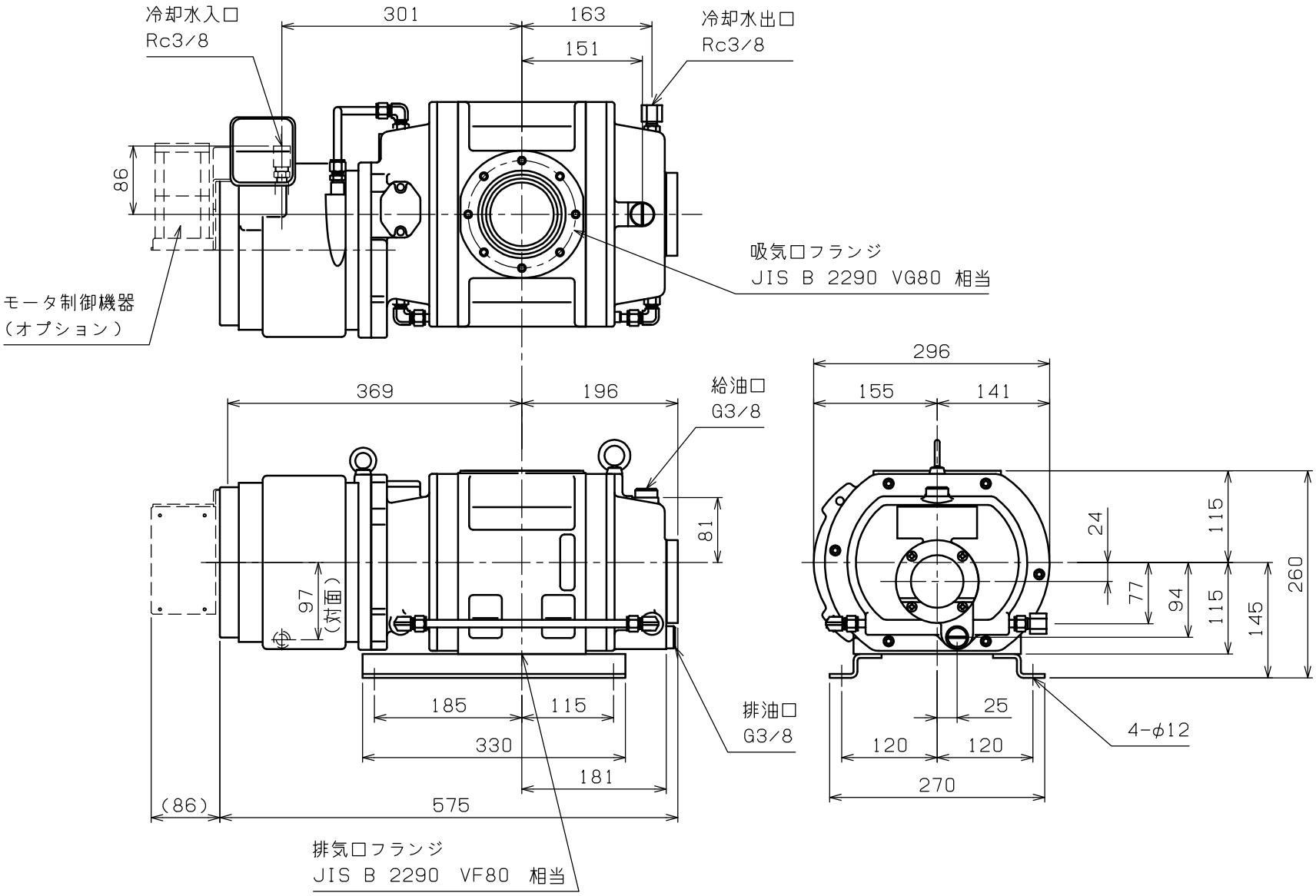
冷却水入口
Rc3/8
301
163
151
冷却水出口
Rc3/8
86
吸気口フランジ
JIS B 2290 VG80 相当
モータ制御機器
(オプション)
296
369
196
155
141
給油口
G3/8
81
24
115
260
97
(対面)
77
94
115
145
185
115
330
181
(86)
575
排油口
G3/8
25
120
120
270
4-φ12
排気口フランジ
JIS B 2290 VF80 相当