単位:mm

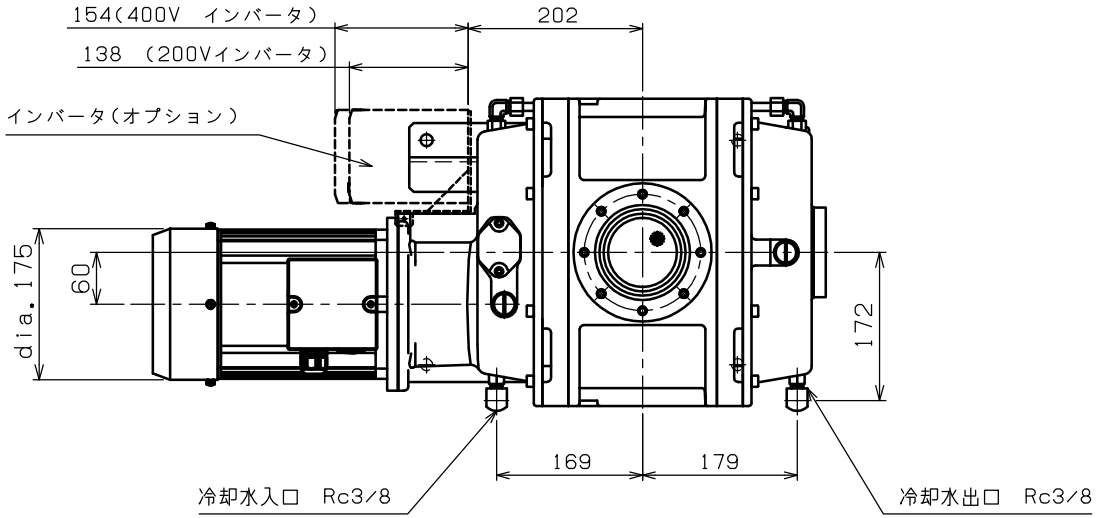

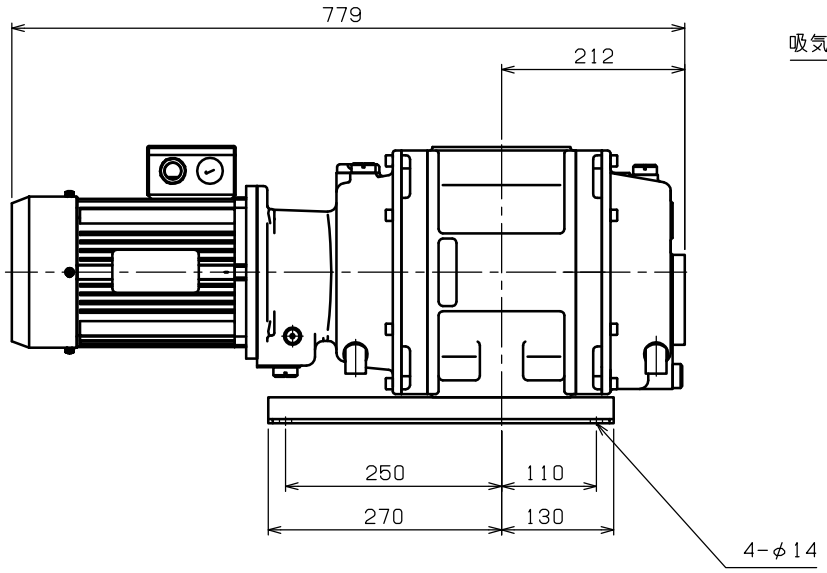

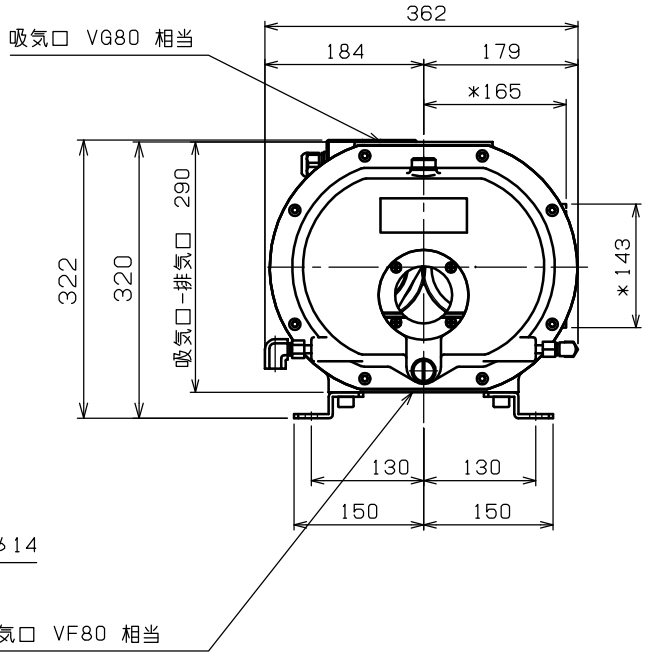

*部:200Vインバータ, 400Vインバータ同寸法