単位：mm

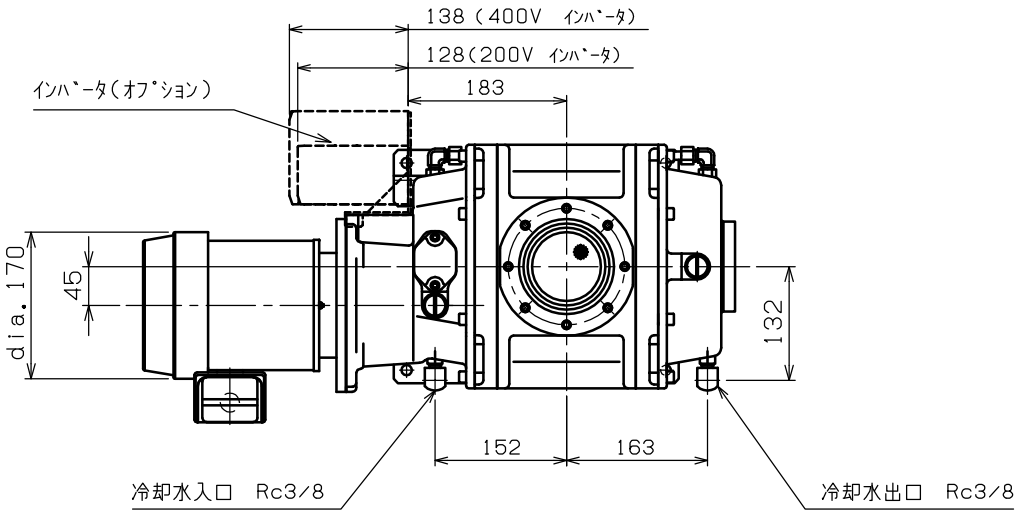

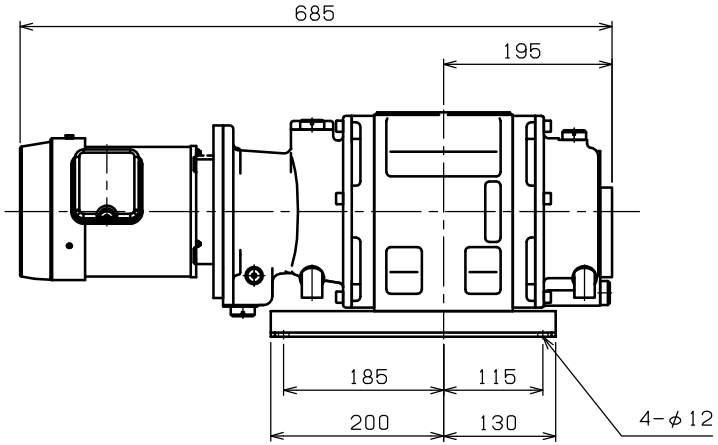

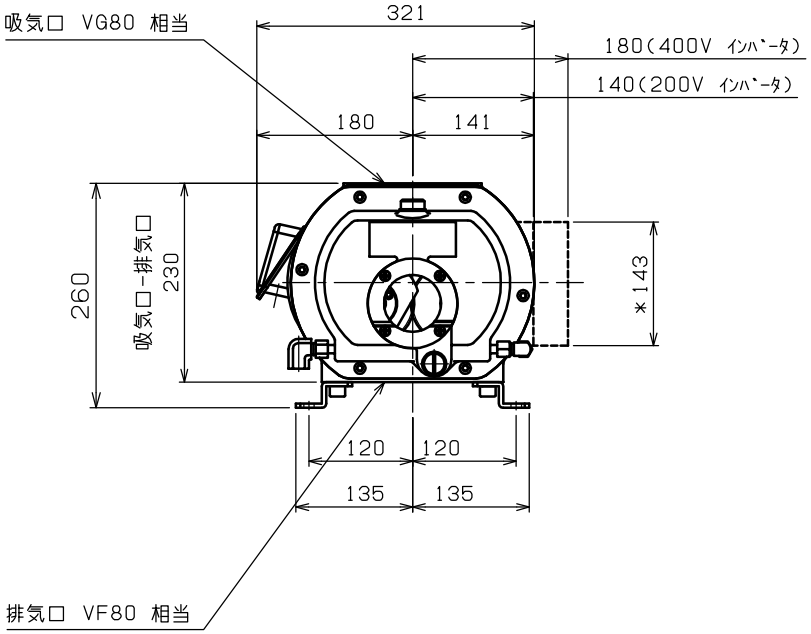

＊部：200Vインバータ， 400Vインバータ同寸法