SET

SIDE No. サイドNo.	QTY 数量	SYM 符号	DESCRIPTION 名称	DRAWING No. 図番	MATERIAL 材質	REMARKS 備考	SIDE No. サイドNo.	QTY 数量	SYM 符号	DESCRIPTION 名称	DRAWING No. 図番	MATERIAL 材質	REMARKS 備考
	1	10	□リング	JIS B 2401	フッソゴム	G70		1	1	トラップ本体	KG2200-010-01A	SUS304	
	1	11	□リング	JIS B 2401	フッソゴム	P28		1	2	トラップ下部容器	KG2200-010-02A	SUS304	
	1	12	覗き窓用ガラス板	KM6888-133-05	硬質ガラス	ø80×t=10 PMB-001C共通		1	3	トラップ内筒	KG2200-010-03A	SUS304	
	4	13	六角ボルト	JIS B 1180	SUS304	M10×30		1	4	覗き窓ガラス押え	KG2200-010-04A	SS400	
	4	14	平座金	JIS B 1256	SUS304	みがき丸 10		1	5	シールプラグ	KA0327-04B	A5056-H34	
	4	15	ばね座金	JIS B 1251	SUS304	2号 10	B		6				
	4	16	六角穴付ボルト	JIS B 1176	SUS304	M8×14		1	7	シートガスケット	KM6888-133-06	バルト H6500	外径ø80×内径ø67×t=1 PMB-001C共通
B	4	17	十字穴付き皿小ねじ	JIS B 1111	SUS304	M5×12		1	8	□リング	JIS B 2401	フッソゴム	V150
	1	18	ボールバルブ	(ハマイ)	C3604	BF-T25	B	2	9	□リング	JIS B 2401	フッソゴム	V70

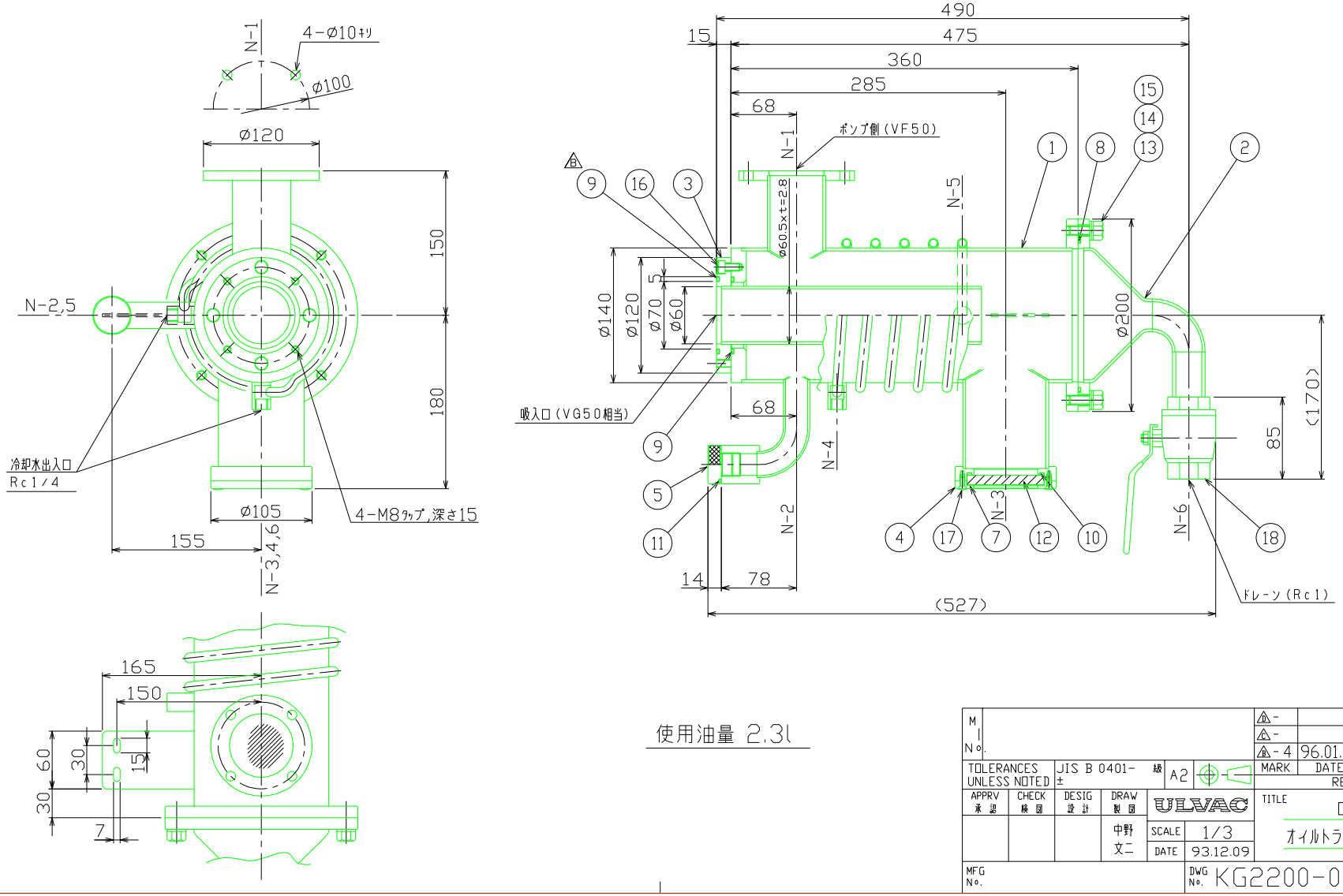

使用油量 2.3l

MARK	DATE	REMARKS
D-		
C-		
B-4	96.01.18	ガスケットをOリングに変更他

REVISION

M No.					
TOLERANCES UNLESS NOTED	JIS B 0401- 級 ±	A2			
APPRV 承認	CHECK 検図	DESIG 設計	DRAW 製図	ULVAC	TITLE OT-50 オイルトラップ組立図
			中野 文二	SCALE 1/3	
				DATE 93.12.09	
MFG No.				DWG No. KG2200-010B	/