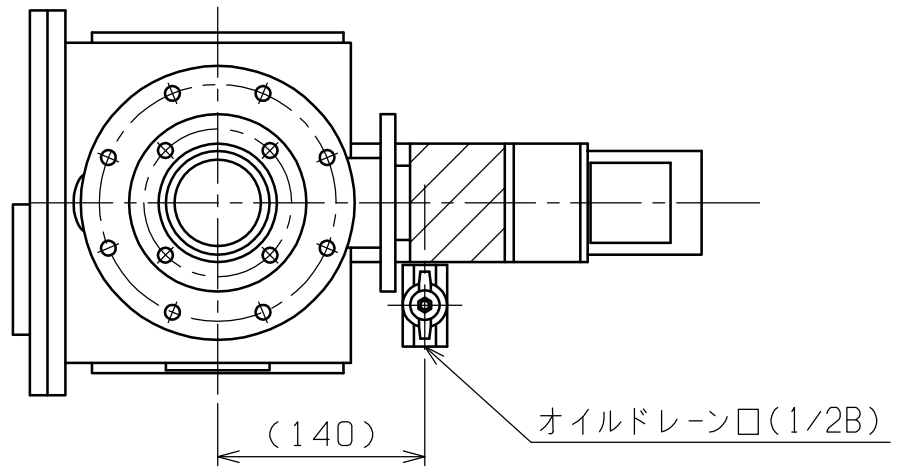

仕様 ＼ 機種	TRO-50
吸気口フランジ	50A(VG50)
排気口フランジ	50A(VG50)
電圧，電力	AC200V，3φ，25w
オイルの量	2.5 L
使用油	ULVOIL R-7，R-4
重量	約 30Kg

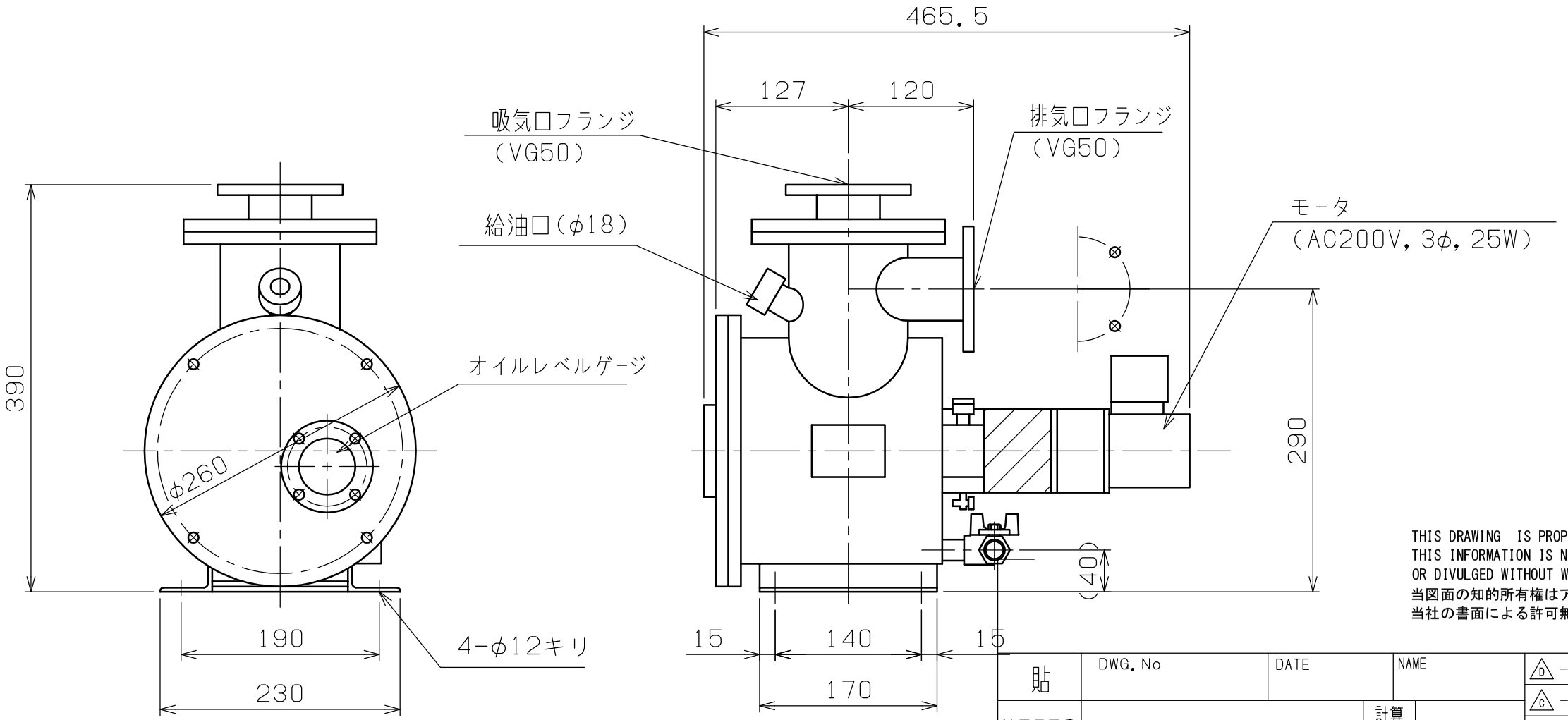

THIS DRAWING IS PROPERTY OF ULVAC INC.
THIS INFORMATION IS NOT TO BE COPIED, REPRODUCED
OR DIVULGED WITHOUT WRITTEN PERMISSION FROM ULVAC INC.
当図面の知的所有権はアルバックに帰属します。
当社の書面による許可無き複写、製作及び他者への漏洩は禁止します。

貼	DWG. No	DATE	NAME	D -		
流用元図番		計算重量		C -		
				B -		
TOLERANCES UNLESS NOTED	JIS B 0419-mH級 JIS B 0408-B 級	A3		MARK	DATE	REMARKS
				REVISION		

APPRV 承認	CHECK 検図	DESIG 設計	DRAW 製図	ULVAC	TITLE
			田島	SCALE 1:5	TRO-50 外観寸法図
				DATE 1991/05/16	

MFG No.

DWG No. KG2300-012A

1/1