ULVAC

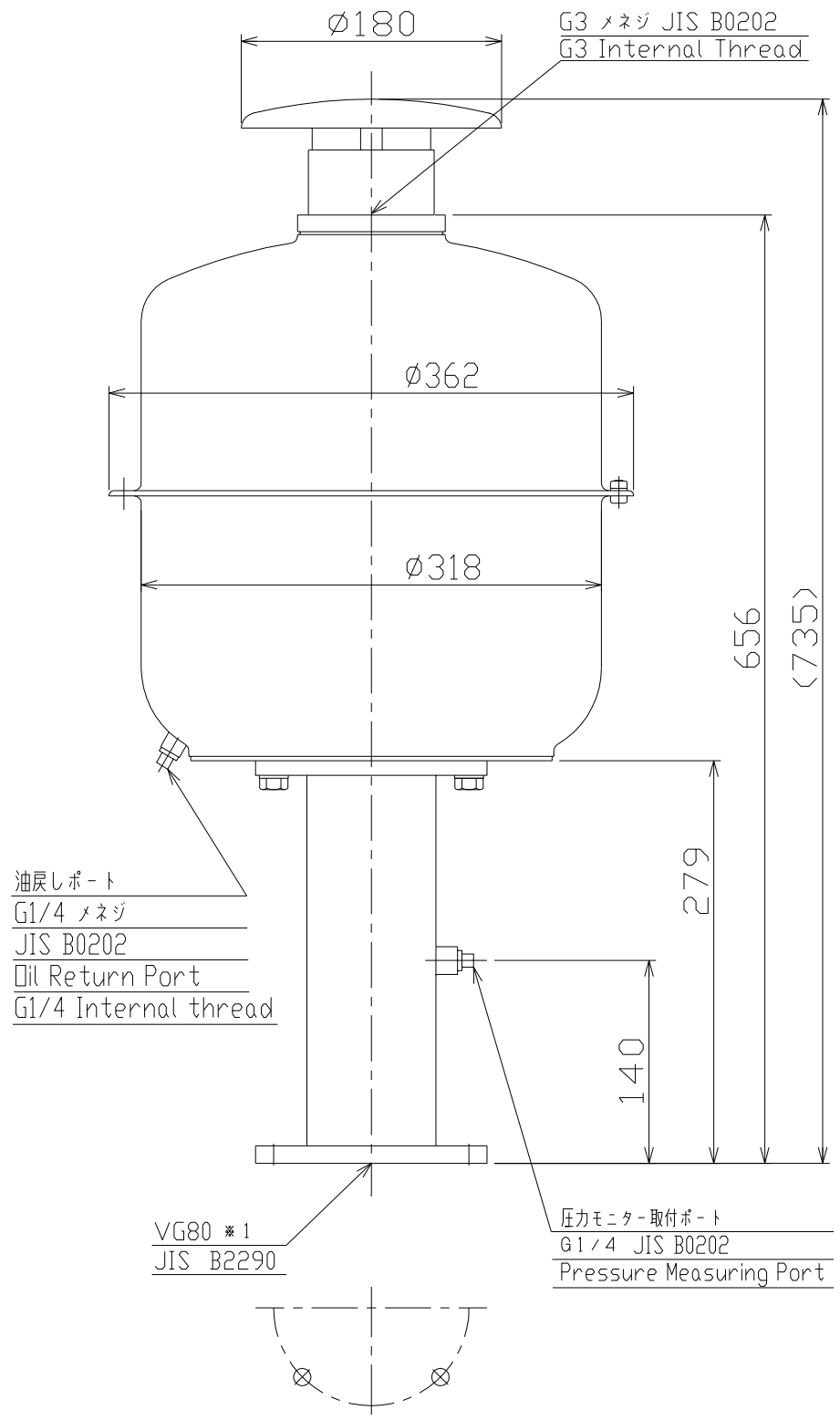

※1:VG80 外径ø160, 4-ø12中心径ø135,ガスケット溝ø100×ø110×3

※1:VG80 ø160 O.D, 4-ø12HOLES P.C.D.ø135,GASKET GROOVE ø100×ø110×3

TITLE	TM-3(PKS-030) 外観寸法図
DWG No.	KG3103-012A1 2/2