測定部質量：31kg
制御ボックス質量：19kg
設置箇所は上記質量に加え、ノート型PCの質量を考慮した
耐久性
のある作業台要。

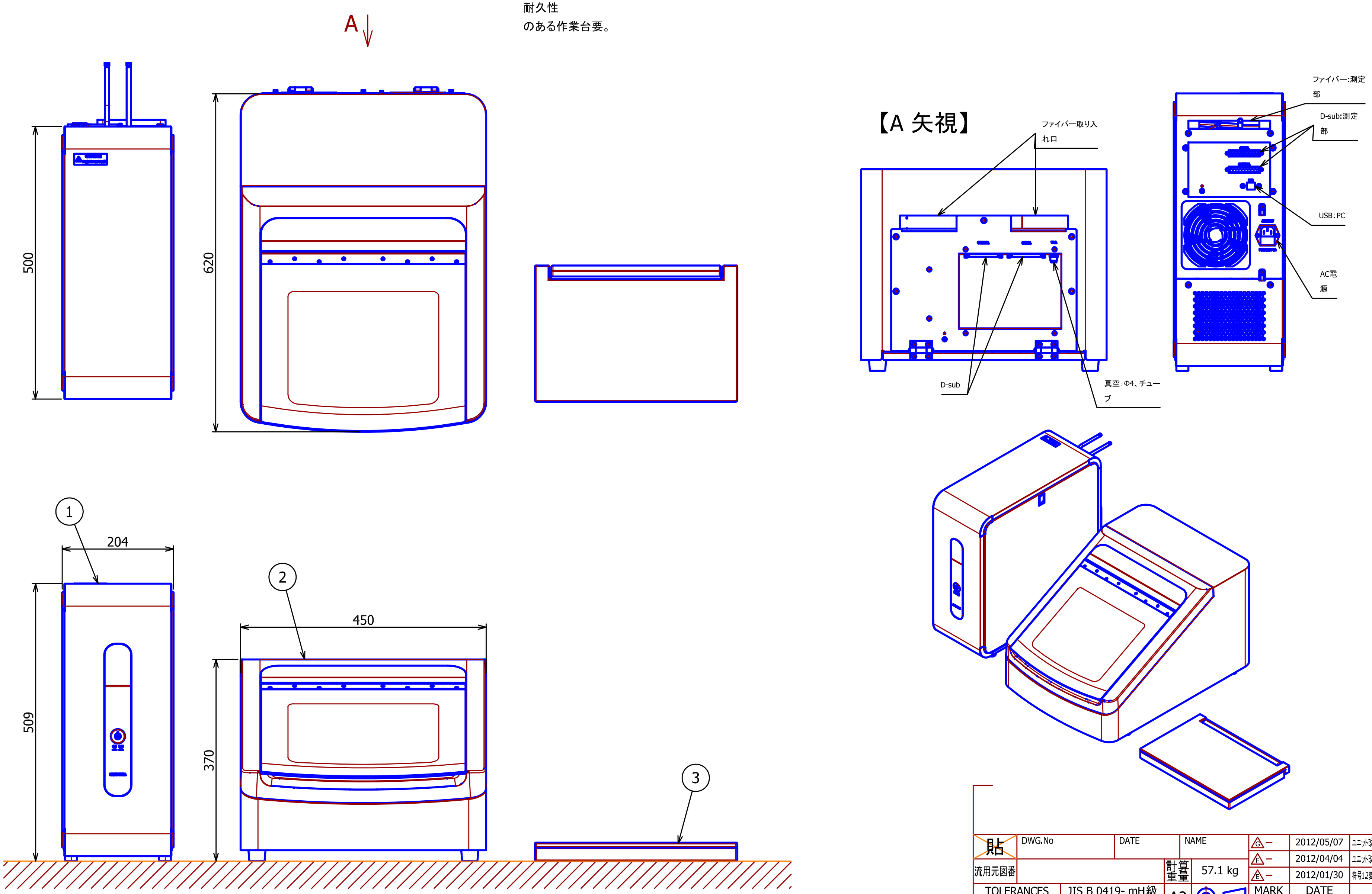
A
500
620
【A 矢視】
ファイバー取り入れ口
D-sub
真空：Φ4、チューブ
ファイバー：測定部
D-sub：測定部
USB：PC
AC電源
①
204
509
②
450
370
③
30
0

貼	DWG.No	DATE	NAME
流用元図番		計算重量	57.1 kg

MARK	DATE	REMARKS
G –	2012/05/07	ユニット改定
F –	2012/04/04	ユニット改定
E –	2012/01/30	符号1.2変更・・鵜沢

REVISION

TOLERANCES UNLESS NOTED
JIS B 0419- mH級
JIS B 0408- B 級
A2

APPRV 承 認	CHECK 検 図	DESIG 設 計	DRAW 製 図
			小高

ULVAC
SCALE 1:6
DATE 2012/05/07

TITLE
UNECS-3000A 総組図

MFG No.

DWG No. GY0012-010G

1/2

THIS DRAWING IS PROPERTY OF ULVAC INC.
THIS INFORMATION IS NOT TO BE COPIED, REPRODUCED
OR DIVULGED WITHOUT WRITTEN PERMISSION FROM ULVAC INC.
当図面の知的所有権はアルバックに帰属します。
当社の書面による許可無き複写、製作及び他者への漏洩は禁止します。