RF電源【RFS-N シリーズ】

RFS-N シリーズは 13.56MHz・0.5kW/1/kW/3kW/5kW 出力のプラズマプロセス用 RF 電源です。高効率RFアンプを搭載することで小型・軽量化を実現しています。
さらに RF 電源にオートマッチングコントローラ機能を内蔵していますので、本体ユニットのみで RF 電源の電力制御、マッチングシステム制御が可能です。

RFS-1310N

RFS-1350N

特　長

- **高効率アンプ採用**
  電力変換効率の良いRF回路を構成し、省エネルギー
- **高速オートマッチング**
  高速アルゴリズムにより高速オートマッチングを実施
- **RF電源にオートマッチング機能を内蔵**
  本体ユニットのみでマッチングシステム制御が可能。
  内蔵のコントローラでRF電源・マッチングボックスのマニュアル操作も可能
- **柔軟な制御形態に対応**
  外部アナログ制御、シリアル通信制御が可能
- **高信頼性**
  装置メーカーとして蓄積したノウハウを設計にフィードバック

用　途

- スパッタリング装置
- CVD 装置
- プラズマエッチング装置
- RFイオン源
- ニュートラライザ

RF電源【RFS-N シリーズ】

仕　様

型　式		RFS-1305N	RFS-1310N	RFS-1330N	RFS-1350N
入力仕様	入力定格電圧	AC200　～　220V			
	入力電圧変動範囲	AC180　～　242V			
	相数･周波数	単相　50/60Hz		三相　50/60Hz	
	入力接続部	DCA3102E16-10P-D (バヨネットロック式丸型レセプタクル)		DCA3102E22-22P-D (バヨネットロック式丸型レセプタクル)	
	入力容量	1.2 kVA以下	1.8 kVA以下	5kVA以下	8kVA以下
	入力電流	10A以下		25A以下	30A以下
	漏洩電流	5mA以下			
出力仕様	発振周波数	13.56MHz			
	定格進行波電力	500W (50 Ω 負荷時)	1000W (50 Ω 負荷時)	3000W (50 Ω 負荷時)	5000W (50 Ω 負荷時)
	最大反射波電力	100W		500W	
	出力インピーダンス	50Ω			
	高調波歪率	-35dB 以下(定格出力時連続モードにて)			
	出力接続部	N型		HN型	DIN 7/16
制御	制御方式	定電力制御			
	制御精度	定格出力の±2%以下(定格電力値の10～100%)			
冷却方式		空冷		水冷+空冷 流量 4L/min	流量 6L/min
外形寸法(W×D×H)		240mm×495mm×150mm (突起部含まず)		480mm×500mm×150mm (突起部含まず)	
質量		約11kg		約23kg	

型　式		MBX-1305N/1310N	MBX-1330N	MBX-1350N
RF入力	入力周波数	13.56MHz		
	定格電力	30W～1000W	30W～3000W	50W～5000W
	入力接続部	N型	HN型	DIN 7/16型
RF出力	許容出力電圧	2.5kVpp　以下 2.5kVdc　以下	5.0kVpp　以下 2.5kVdc　以下	10kVpp　以下 2.5kVdc　以下
	許容出力電流	30A　以下	80A　以下	120A　以下
	負荷インピーダンス	実部:　0.5Ω　≦　R　≦　10.0Ω (但し、規定電圧、規定電流の範囲内の時)		
残留反射波電力		入力進行波電力の0.3%以下もしくは10W以下のどちらか大きい方	入力進行波電力の0.3%以下もしくは30W以下のどちらか大きい方	入力進行波電力の0.3%以下もしくは50W以下のどちらか大きい方
冷却方式		空冷	空冷+水冷(流量 2L/min)	
外形寸法(W×D×H)		375mm×250mm×120mm (突起部含まず)	375mm×250mm×170mm (突起部含まず)	450mm×500mm×248mm (突起部含まず)
質量		約8kg	約10kg	約21kg

動作周囲温度　10℃～40℃(結露なき事)
動作環境　直射日光、熱、ホコリ、振動をさけること腐食性ガスを含まぬこと

外　形　寸　法　図

RFS-1305N/1310N

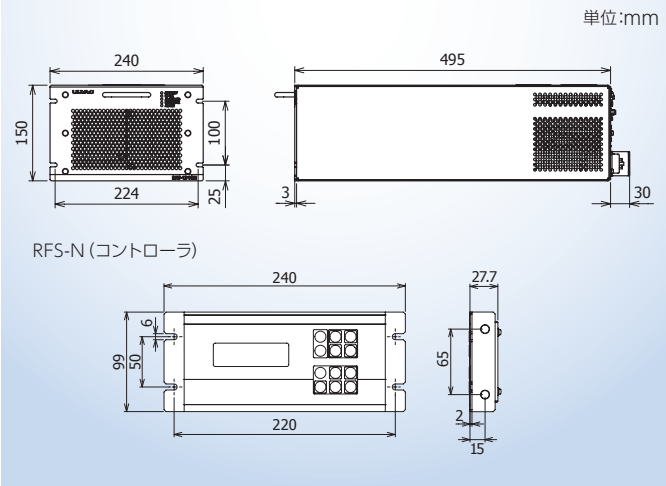

MBX-1305N/1310N

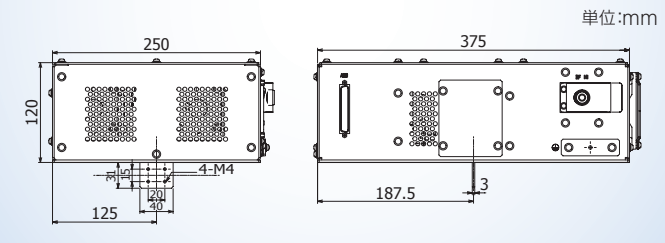

MBX-1330N/1350N

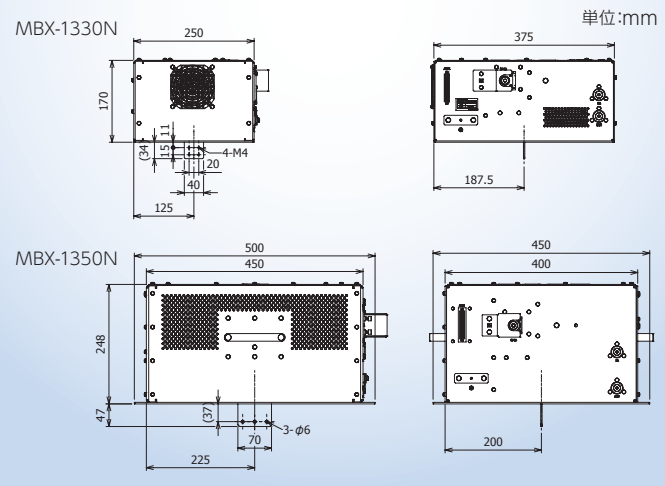

RFS-1330N/1350N

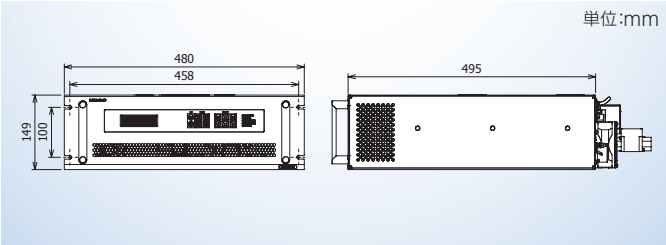

株式会社アルバック 規格品事業部　www.ulvac.co.jp

国内販売：　アルバック販売株式会社
■東日本営業統括部　TEL 03-5769-5511(代)
■西日本営業統括部　TEL 06-6397-2281(代)

海外販売：　株式会社アルバック
■規格品事業部　TEL +81-467-89-2261

お問い合わせ

▶ 当カタログの記載内容は性能向上等の目的により、予告なしに変更することがあります。

2458J-1/2017030000SP