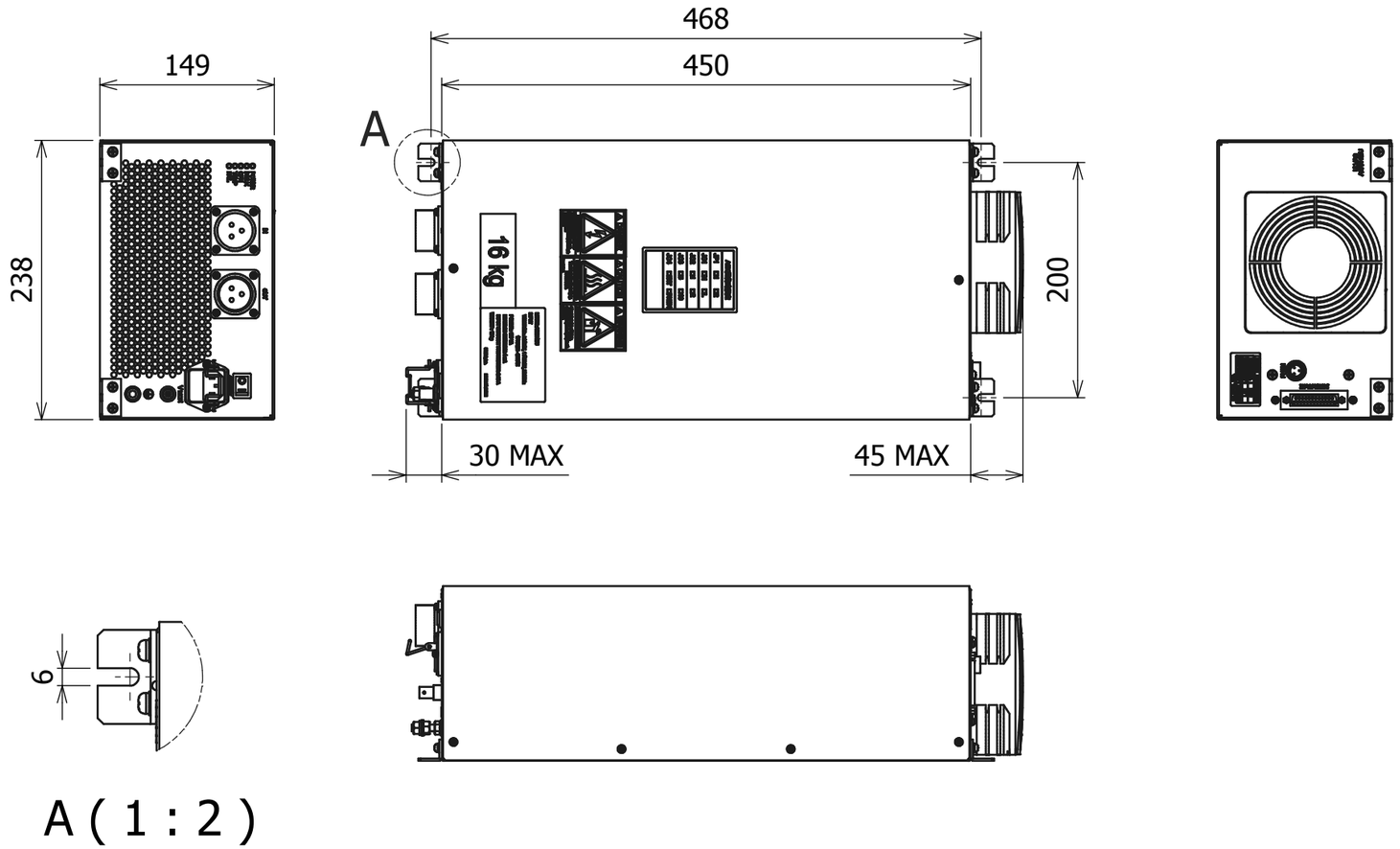

1. 本図面に記載されている寸法及び仕様は参考値です。
   製品及び仕様については予告なく変更する場合があります。
   本製品のご採用のご検討やご注文に際しては、予め弊社販売窓口又は
   販売代理店までお問い合わせのうえ、「納入仕様書」の取り交わしをお願いします。
2. お客様におかれましては、保護回路や冗長回路等を設けて機器の安全を図られると共に、
   弊社製品の適合性について十分なご確認をお願いします。
3. 本製品は一般産業用に使用されることを意図しております。
   一般産業用途以外のご使用または極めて高い信頼性が要求される用途への
   ご使用をお考えの場合は、必ず弊社販売窓口までご相談下さいますようお願い申し上げます。

THIS DRAWING IS PROPERTY OF ULVAC INC.
THIS INFORMATION IS NOT TO BE COPIED, REPRODUCED
OR DIVULGED WITHOUT WRITTEN PERMISSION FROM ULVAC INC.
当図面の知的所有権はアルバックに帰属します。
当社の書面による許可無き複写、製作及び他者への漏洩は禁止します。

貼	DWG.No	DATE	NAME	D –		
				C –		
流用元図番		計算重量		B –		
TOLERANCES UNLESS NOTED	JIS B 0419- mH級 JIS B 0408- B 級	A3		MARK	DATE	REMARKS
				REVISION		

APPRV 承 認	CHECK 検 図	DESIG 設 計	DRAW 製 図	ULVAC	TITLE
28130 A.ONO	28130 A.ONO	37969 S.NAGANO	37969 S.NAGANO	SCALE 1:5 / DATE 2015/07/06	A2KH-25U 配布用外形図

MFG No.	DWG No.	GP0272-099-02A	1/1