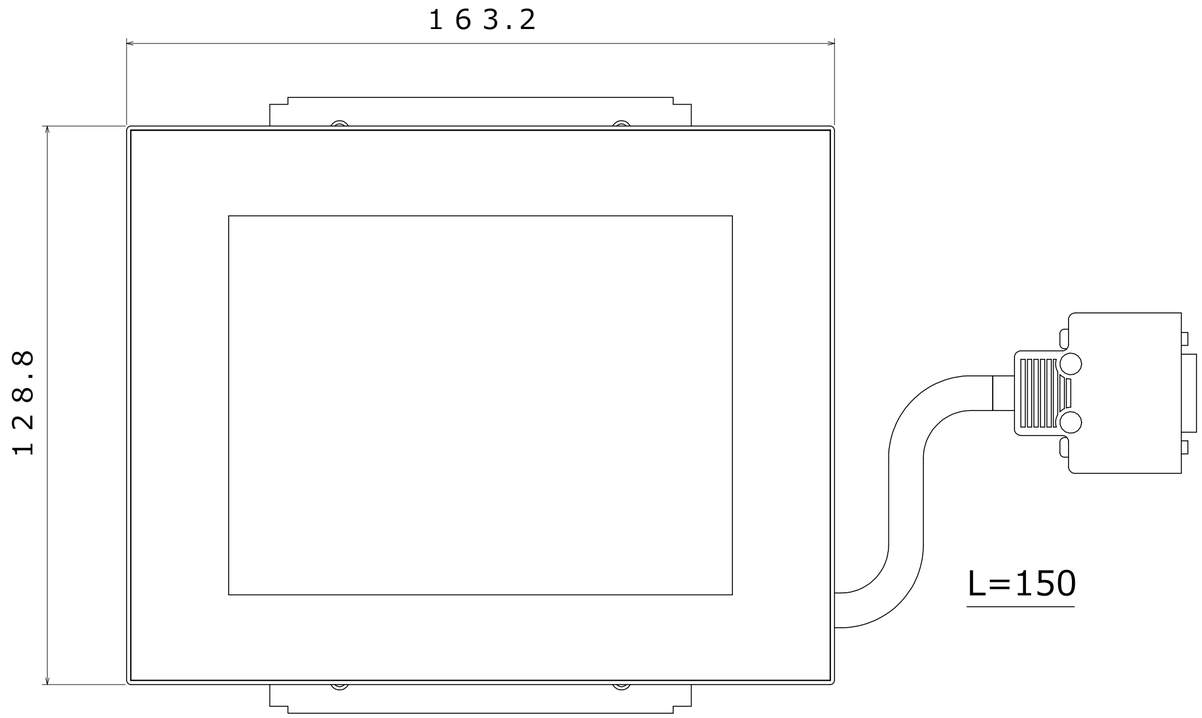

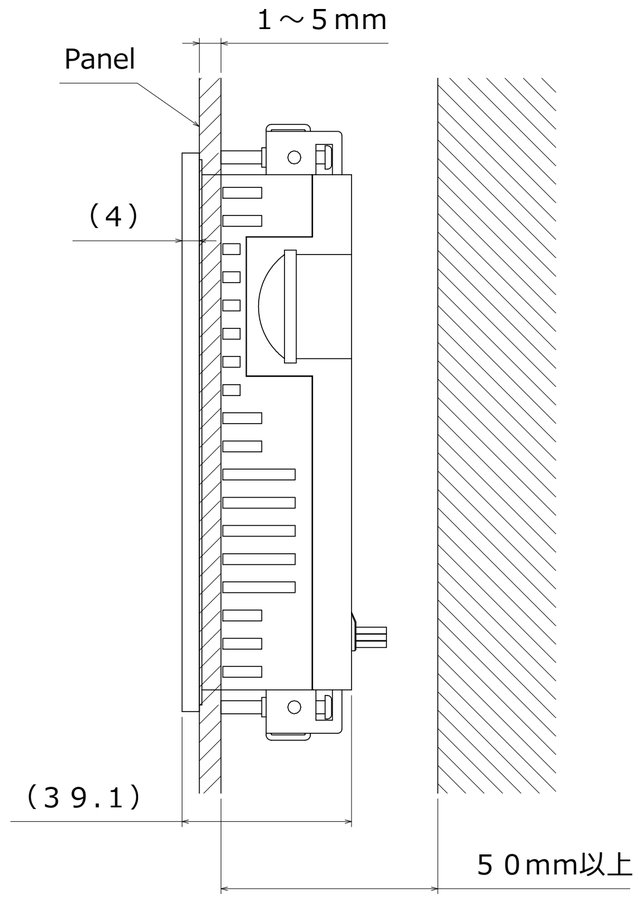

パネルカット寸法

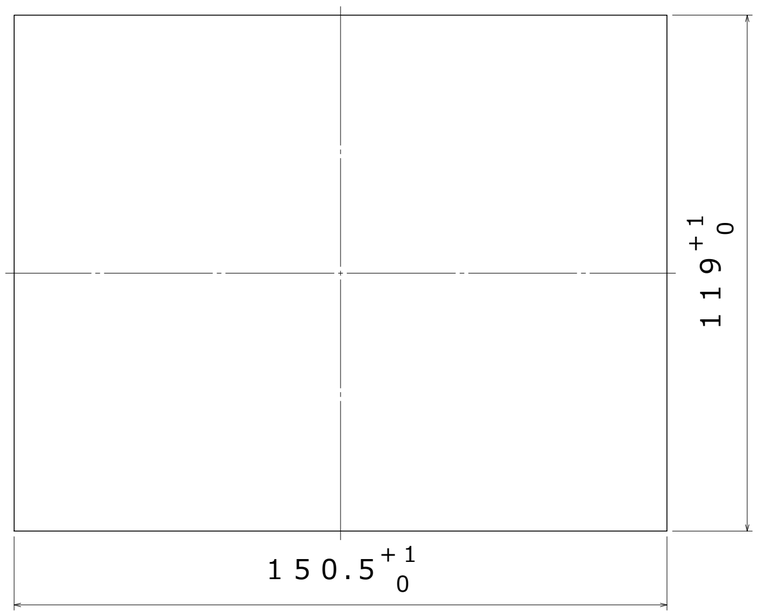

HELIOT ZERO DisplayUnit