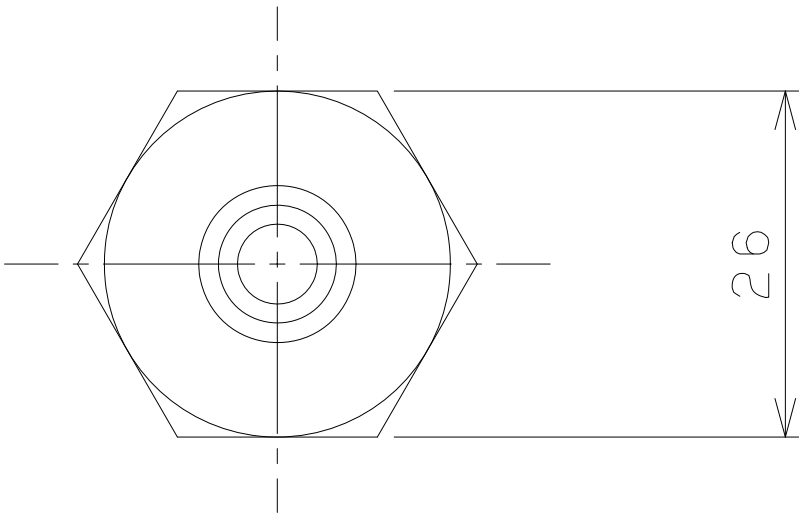
26

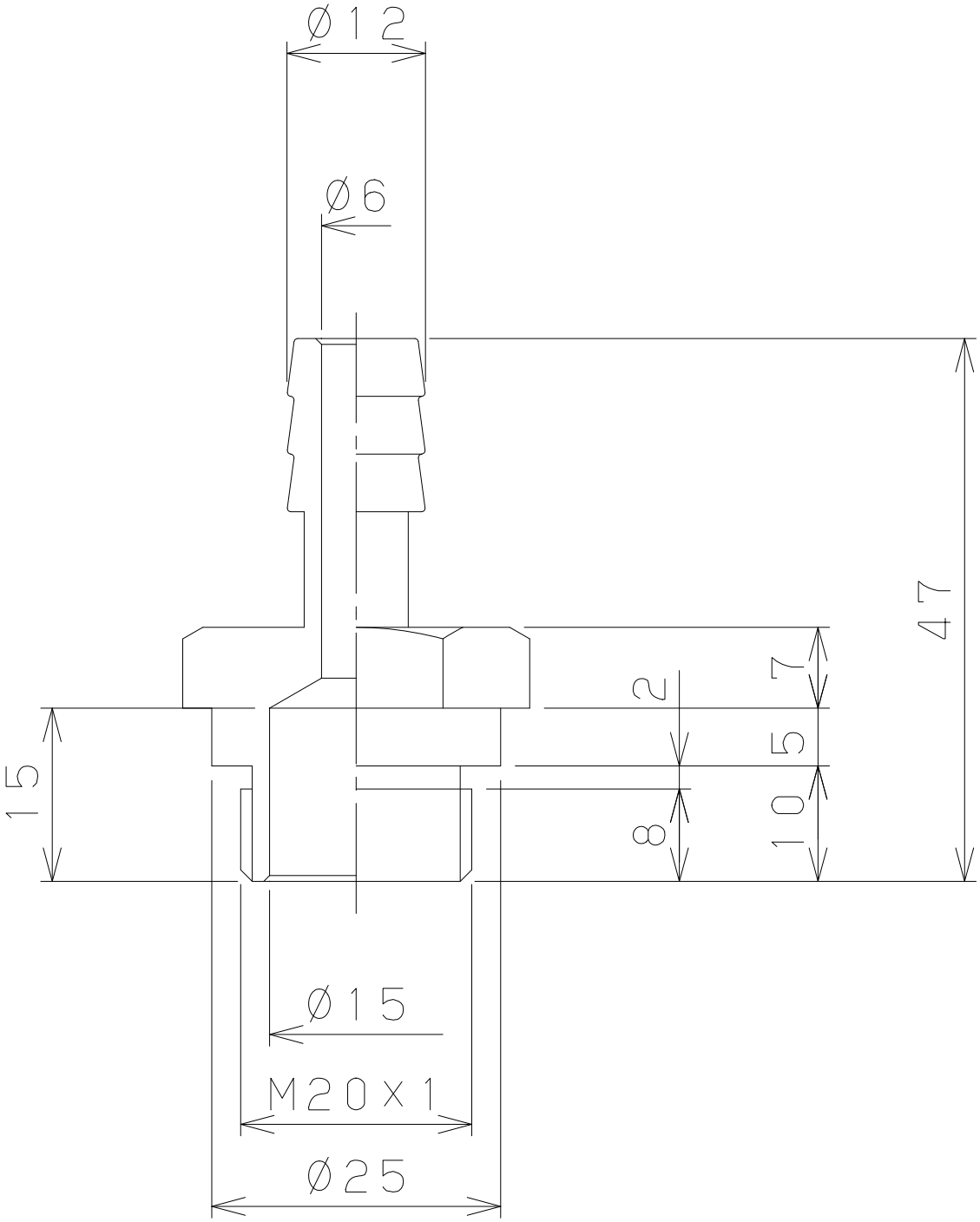
Ø12
Ø6
47
7
2
5
15
10
8
Ø15
M20x1
Ø25