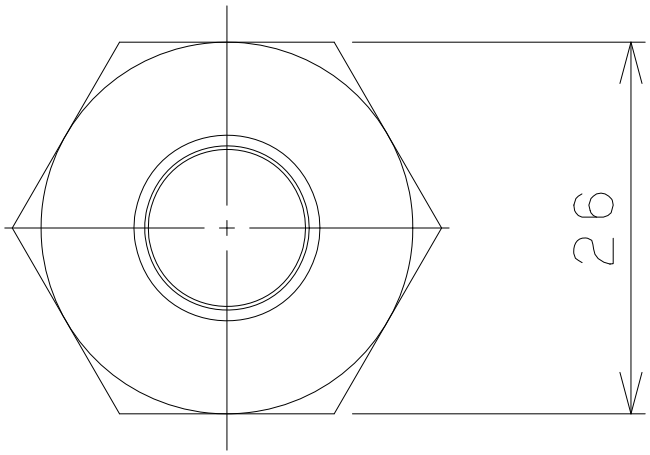
26

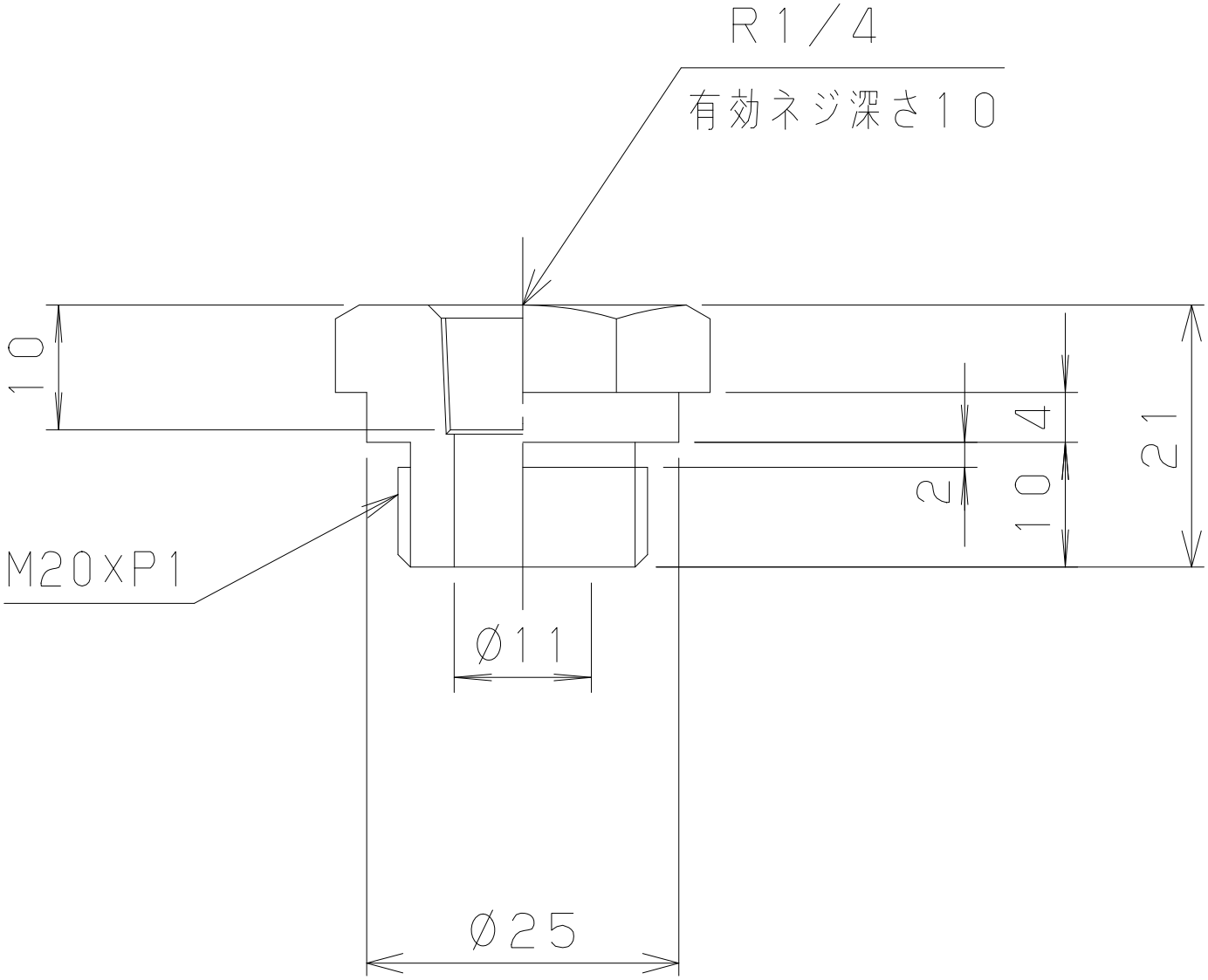
R1/4
有効ネジ深さ10
10
4
2
10
21
M20XP1
Ø11
Ø25