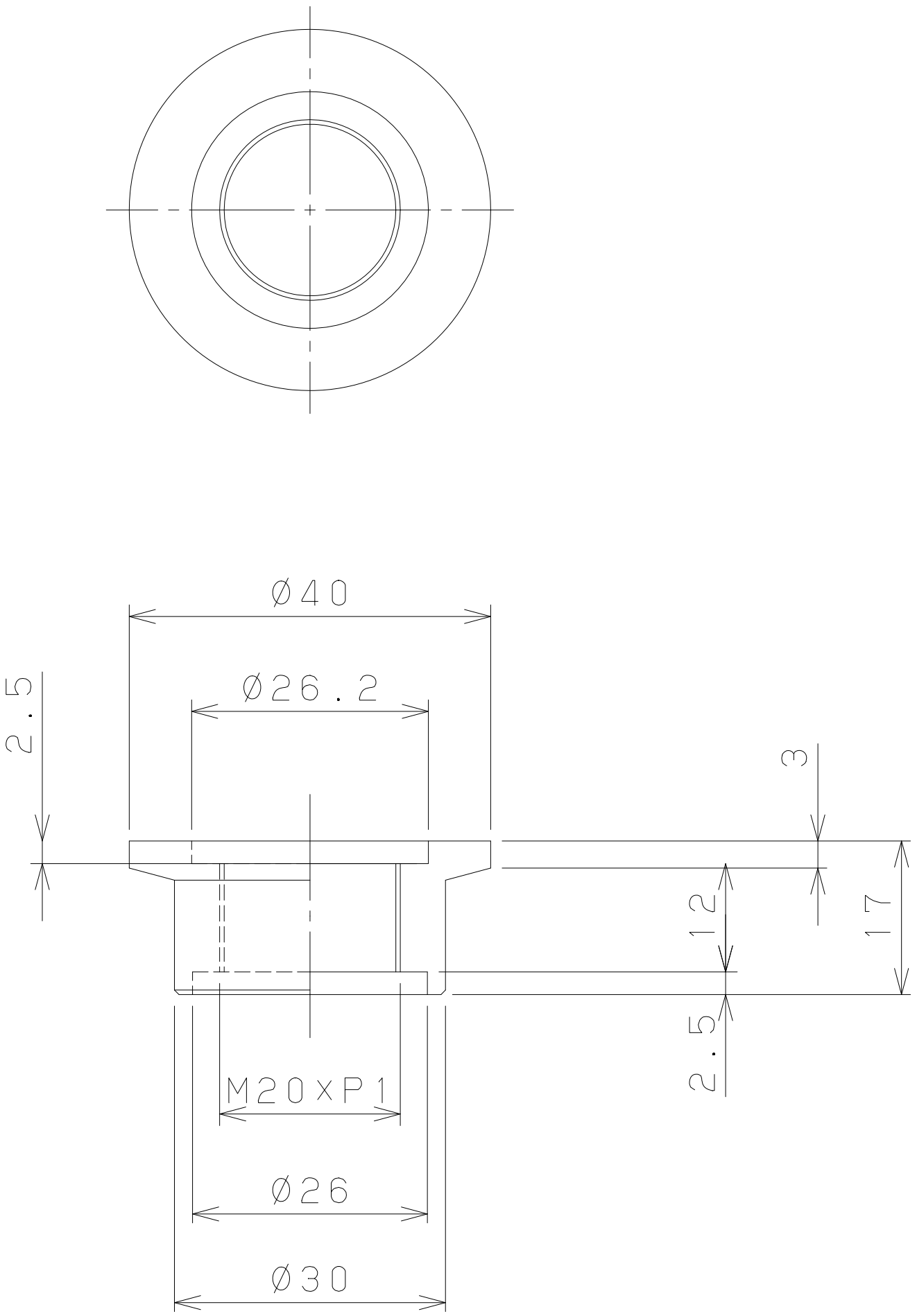
Ø40
Ø26.2
2.5
3
12
17
2.5
M20xP1
Ø26
Ø30