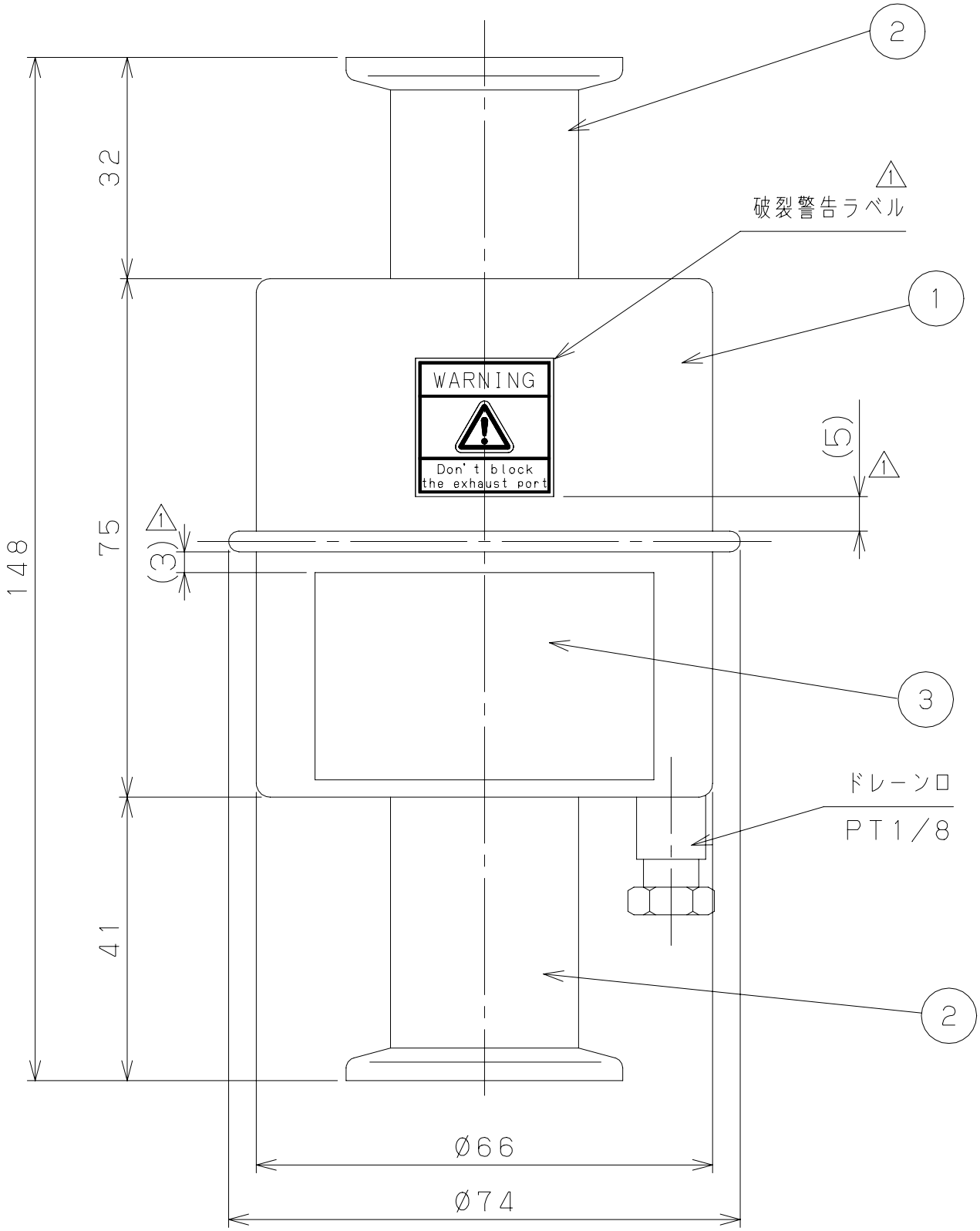
2
32
1
破裂警告ラベル
1
WARNING
Don't block
the exhaust port
(5)
1
148
75
1
(3)
3
ドレーン口
PT1/8
41
2
Ø66
Ø74