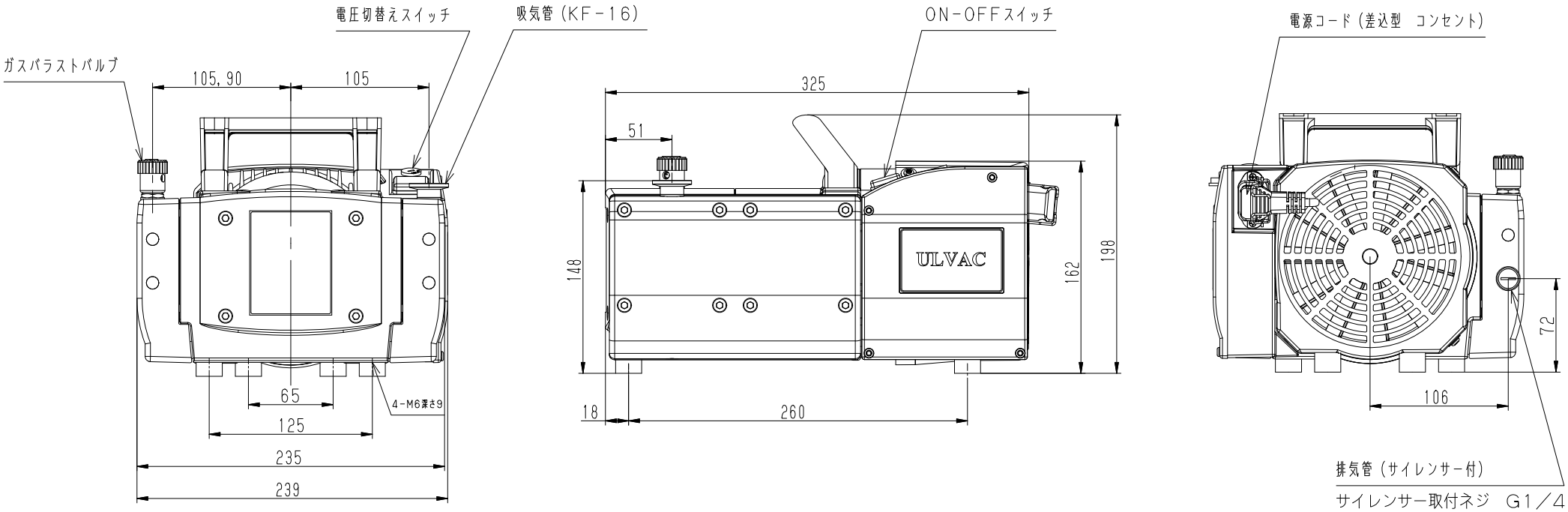
電圧切替えスイッチ
吸気管（KF－16）
ガスバラストバルブ
105, 90
105
65
125
235
239
4－M6深さ9
325
51
148
18
260
162
198
ULVAC
ON－OFFスイッチ
電源コード（差込型　コンセント）
72
106
排気管（サイレンサー付）
サイレンサー取付ネジ　G1／4