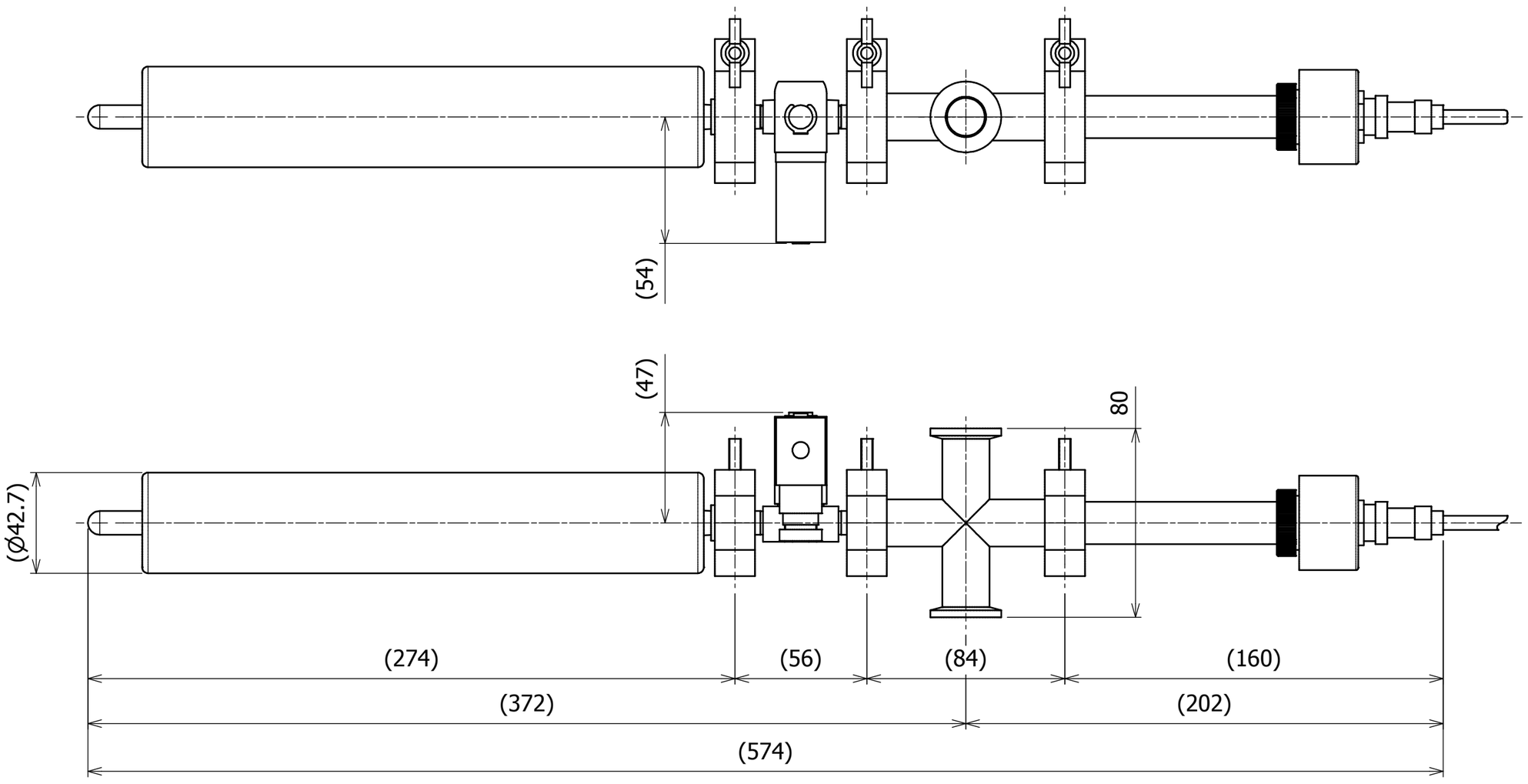
(54)
(47)
80
(ø42.7)
(274)
(56)
(84)
(160)
(372)
(202)
(574)