SK00-9662-E8-101-01

ULVAC

ｽﾏｰﾄﾌｫﾝ対応ﾋﾟﾗﾆ真空計
SWU10-U
仕様書

株式会社ｱﾙﾊﾞｯｸ
規格品事業部

〒253-8543　神奈川県茅ヶ崎市萩園 2500 番地

http://www.ulvac.co.jp/

1. 仕様

SWU10-U は、Android/Windows 端末と接続し、Android/Windows 用ｱﾌﾟﾘｹｰｼｮﾝ”UL-MOBI”を用いて測定を行う真空計です。

1.1. 基本仕様

名称		ｽﾏｰﾄﾌｫﾝ対応ﾋﾟﾗﾆ真空計						
型式		SWU10-U						
測定原理		気体分子による熱伝導を利用したﾋﾟﾗﾆ真空計						
測定子部		1 個						
適用ﾌﾗﾝｼﾞ形状		NW16、NW25、R1/8、φ15tube、φ18tube、CF16、sanitary						
測定圧力範囲		5.0×10^{-2} Pa ～ $1.0\times10^{+5}$ Pa						
精度（N_2）		5×10^{-2} Pa ～ 1×10^{-1} Pa：±20% 1×10^{-1} Pa ～ $1\times10^{+4}$ Pa：±10% $1\times10^{+4}$ Pa ～ $1\times10^{+5}$ Pa：±20%						
繰り返し性		1×10^{-1} Pa ～ $1\times10^{+4}$ Pa：±2%						
ｻﾝﾌﾟﾘﾝｸﾞ時間		50ms 5 回の移動平均処理						
測定子部材質		ﾌｨﾗﾒﾝﾄ：Pt その他：SUS304（sanitary：SUS316L）、FeNiCo、Ni、Au、Glass、Ceramic						
測定子部破壊圧力		$2\times10^{+5}$ Pa（abs） ※ﾌﾗﾝｼﾞやｸﾗﾝﾌﾟなどの破壊圧力は別途考慮下さい						
使用範囲	温度	10℃ ～ 40℃						
	湿度	15% ～ 85%(但し結露なきこと)						
保管温度		-20℃ ～ 65℃(但し結露なきこと)						
取付姿勢		制限無し						
IP 保護等級		IP30						
電源電圧		DC5V±5% 350mA$_{MAX}$						
対応規格		CE 規格、UKCA 規格						
I/O ｺﾈｸﾀｰ		USB2.0 Micro-B						
外形寸法等		NW16	NW25	R1/8	φ15tube	φ18tube	CF16	sanitary
	外形寸法	φ46mm H81mm	φ46mm H83mm	φ46mm H101mm	φ46mm H100mm	φ46mm H118mm	φ46mm H100mm	φ50.4mm H86mm
	質量	約 87g	約 90g	約 86g	約 72g	約 85g	約 102g	約 137g

1.2. 対応端末

OS：Android 6 以降、OTG 対応 ※一部の機種では正常に動作しない場合があります。 Windows 10 以降、64bit 対応
ｺﾈｸﾀｰ：USB Type-C
USB ｹｰﾌﾞﾙ長さ：5m 以下

※Android/Windows 端末、USB ｹｰﾌﾞﾙは付属しません。

1.3. 別売品

USB2.0 ｹｰﾌﾞﾙ （認証品, Type C-Micro-B) 2.0m（型式：MPA-CMB20NBK)
JCSS 校正証明書
一般校正試験成績書
検査成績書
ﾄﾚｰｻﾋﾞﾘﾃｨ証明書

2. 寸法図

2.1. SWU10-U寸法図

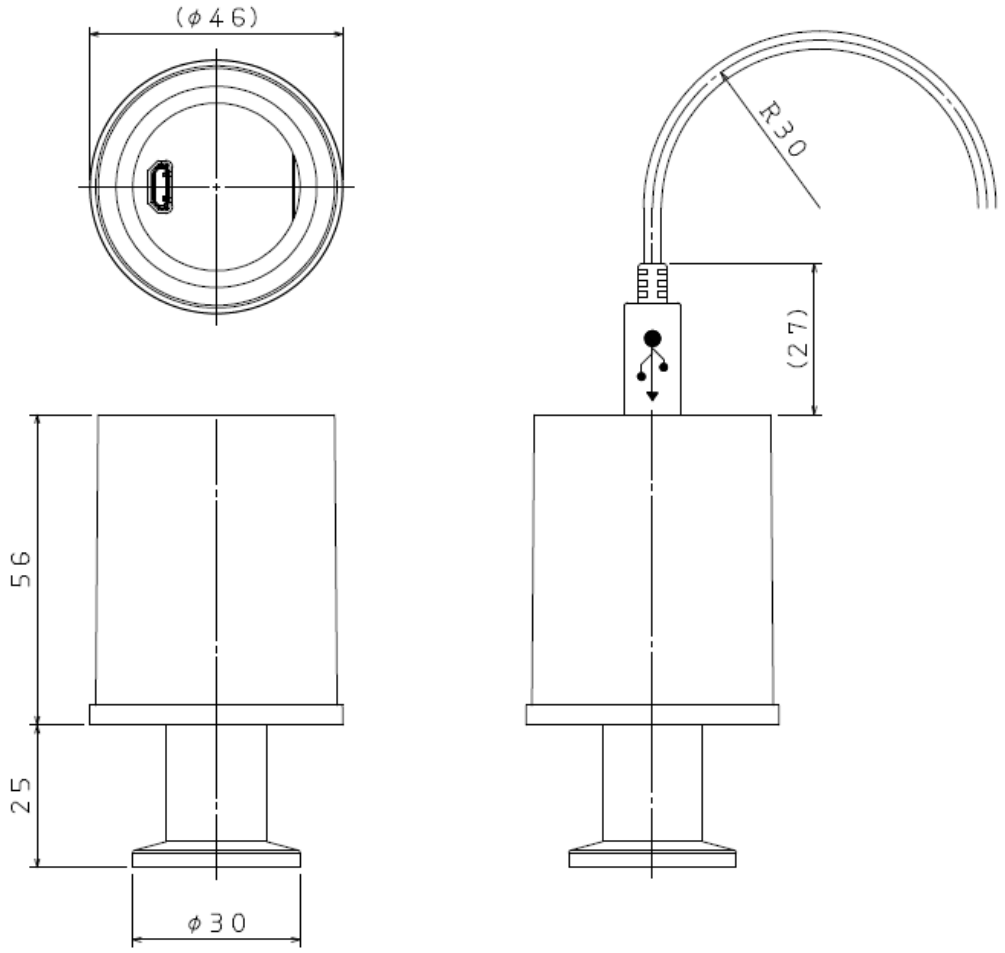

2.2. SWU10-U寸法図

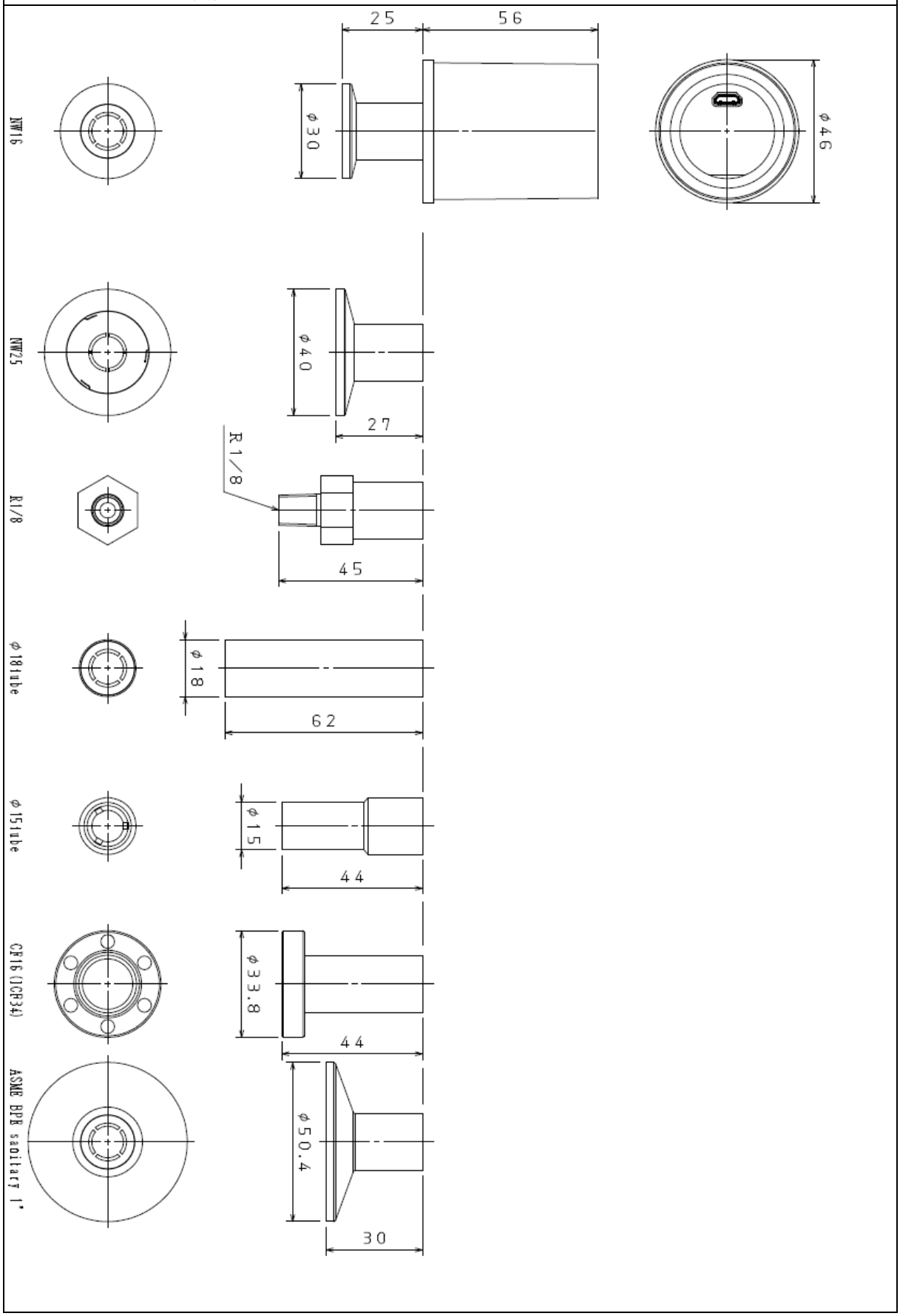

3. 保証

本器は、厳格な社内検査を経て出荷されておりますが、万一製造上の不備、輸送中の事故など、弊社の責による故障が発生した場合には、弊社規格品事業部または最寄りの営業所、代理店に申しつけ下さい。無償にて修理･交換致します。

保証対象
本器　SWU10-U

保証期間
納入日から1年以内

保証範囲
1) 国内取引の場合
納入時、輸送上の不具合による損傷がある製品。
2) 直接輸出取引の場合
納入時、輸送上の不具合による損傷がある製品。最新のINCOTERMSにて規定されている保証範囲に準ずるものとします。
3) 測定圧力、使用温度範囲、使用電源など、基本仕様の条件内でご使用になっているにもかかわらず、本器基本仕様を満足していない製品。

対応方法
1) 国内取引の場合
代替品の送付 もしくは 弊社又は最寄りの弊社ｻｰﾋﾞｽｾﾝﾀｰへ返送頂き修理を実施します。現地対応が必要な場合は別途弊社規格品事業部または最寄りの営業所、代理店にご相談下さい。
2) 直接輸出取引の場合
代替品の送付 もしくは 弊社又は最寄りの弊社ｻｰﾋﾞｽｾﾝﾀｰへ返送頂き修理を実施します。返送費用は、お客様にてご負担願います。

免責事項
1) 保証期間を過ぎている製品。
2) 火災、風水害、地震、落雷等の天災、戦争等の不可抗力の災害によって発生した故障、不具合
3) 取扱上の不注意、誤った使用方法によって発生した故障、不具合
4) 弊社の承諾なく改造・分解・修理を加えた製品
（SWU10-Uにおいては、測定子の脱着も改造・分解となります。）
5) 異常環境下（強い電磁界、放射線環境、高温、高湿、引火性ｶﾞｽ雰囲気、腐食性ｶﾞｽ雰囲気、粉塵など）における故障、不具合
6) ﾉｲｽﾞによる故障、不具合
7) 製品不具合 もしくは 万一弊社が第三者から特許を侵害しているとｸﾚｰﾑされたことによって貴社に生じた二次的損害
8) 使用中の測定子（使用に伴う寿命、汚れによる測定誤差など）
9) 使用中のUSBｹｰﾌﾞﾙ（設置上の不備によるｹｰﾌﾞﾙの断線、接触不良等）

その他
1) 本書類とは別に個別契約書や仕様に関する覚書などが存在する場合は、その記載内容に準じます。
2) 本製品を日本国外に輸出する場合には弊社宛てに一報頂きますと共に、外国為替及び外国貿易法等輸出関連法規の規定に従って必要な手続きをお取り下さいますようお願い致します。
3) 本製品についての質問や相談に関しては、型式、製造番号をお確かめの上、最寄りの営業所、代理店または弊社規格品事業部にご連絡ください。
4) 本書の内容は、予告なしに変更する場合があります。ご了承下さい。