■Oil 교환방법■

1. Oil

폐사VS펌프 시리즈(VS1501, VS2401)은
우측의 오일을 봐 주세요
오일형식 : ULVOIL R-7(순정품)
오일량 : 20리터 켄

2. VS1501, VS2401의 오일량

항목	오일량
소요유량 (MIN)	8 리터
소요유량 (MAX)	10. 5 리터

3. 필요공구부품과 펌프배면도

명	사 양	수 량	VS1501, VS2401배면도
오일팬	배유를 받는 용기	1	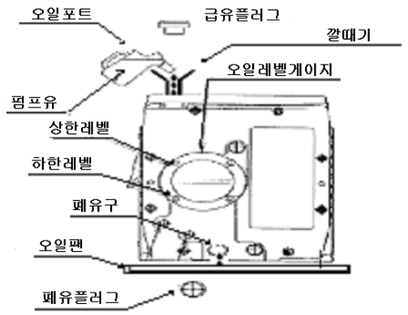
오일	ULVOIL R-7(표준) R-4(한랭지)	8~10.5 리터	
오일포트	급유구에 들어가는 것	(1)	
깔때기	급유구(G1)에 들어가는 크기	(1)	

4. 오일교환

작업①배유플러그 아래에 배유를 받는다.
용기(오일팬15리터정도)를
준비해 주세요.
배유플러그(드레인밸브)를 열어
배유를 펌프로부터 뽑아 주세요.

작업② 급유는 우측「간이오버홀
방법」의 작업④를 행해주세요

<등유용스포이드>

급유구로 부터 오일을 뽑기 어려울 경우에는 우측 위 등유용 스포이드를 이용하면 편리함.
배유에 이물이 있을 경우에는 우측「간이 오버홀 방법」으로 진행 해 주세요.

■오일 레벨게지 분출 기름■

운전중은 오일레벨게-지 내면에, 오일이 분출 됩니다. 분출량이 감소했을 경우, 흡인한 이물에 의한 막힘이 생각됩니다. 기동정지를 되풀이해 본다 /간이 오바홀 때에, 분출구멍을 철사상(Φ0.8 이하)의 막대기로, 막힘을 제거한다 /오바홀을 실시하는등, 부품내부의 기름통로를 포함해 청소_세정을 실시해 주십시오.

■간이 O/H 방법■

1. 작업상의 주의점

①안전을 위해 펌프의 분해시에는 주전원을 OFF 하고 나서 작업을 행해 주세요
②펌프의 정지 직후는 펌프자체 온도가 높은 상태이기 때문에 작업은 하지 마라 주세요 펌프 정지 하고 10 분이상 통수 상태로 방치 해서 펌프의 표면 온도가 충분히 내려간 것을 확인 하고 나서 작업을 행해 주세요
③볼트는 전부 규정 토르크 렌치로 잠궈 주세요(토르크 관리 마크、P4의 참고 자료로 확인해 주세요)
④실린더 내에 볼트 등을 떨어뜨리지 않도록 주의해 주세요

2. 필요공구, 부품

명칭	사양	
	VS1501	VS2401
육각렌치	M10	
토르크렌치	M10(25~30Nm)	

3. 오일탱크청소

작업① 펌프배면 커버를 달고 있는
볼트 8 개를 떼 낸다.
떼 낸 볼트 2 개를 우측 그림의
위치에 달면 배면 커버가 떼어
내기 쉬어 진다.

작업② 펌프배면 카바를 떼어 내고
오일 실린더 내부를 청소 한다.
배면커버는20Kg정도이기에
떼어낼 때 주의 해 주세요。

펌프내부는 배유로 더러워져
있기 때문에、웨스트 등으로
딱아 내 주세요

작업③ 펌프배면 커버를 달고
볼트 8개를단단히 조입니다.。
배면커버는 20Kg이기 때문에
부착에는 주의 해 주세요

작업④ 급유 플러그를 열고 새로운 오일을 급유합니다.
(깔때기 등이 있으면 오일이 펌프의 외측에 넘쳐 흐르지 않고 급유 할 수 있습니니다.)
배유플러그(드레인 밸브)가 닫혀 있는 것을 확인 해 주세요.

이상으로 간이 오바홀 작업은 종료입니다.

ULVAC

■배기 밸브판 교환방법■

1. 필요공구、부품

명칭	사양		개수	
	VS1501	VS2401	VS1501	VS2401
육각렌치	M10 M6 M4		—	
토르크렌치	M10 M6 M4 (2~30Nm)		—	
배기밸브판	배기밸브판(A)		2	1
	배기밸브판(B)		—	2
배기밸브가스켓	t=1 1501 용	t=1 2401 용	1	1

2. 교환수순

No	작업내용	부품 부호	부품명
1	위 커버를 뜯는다.	①	위 커버
		⑦	육각볼트 M10×25
2	배기밴자리를 뜯는다.	⑤	배기밴좌
		⑨	육각볼트 M6×14
3	배기밴 자리를 뜯는다.	②	배기밴가이드
		⑧	육각볼트 M4×8
4	배기밴판을 교환한다.	③	배기밴판(A)
		④	배기밴판(B)
5	배기밸브좌에 배기밸브 가이드를 달다.	②	배기밴가이드
		⑧	육각볼트 M4×8
6	배기밴가스켓을 교환한다.	⑥	배기밴가스켓
7	배기밴좌 실린더에 부착한다.	⑤	배기밴좌
		⑨	육각볼트 M6×14
8	위 커버를 부착한다.	①	위 커버
		⑦	육각볼트 M10×25

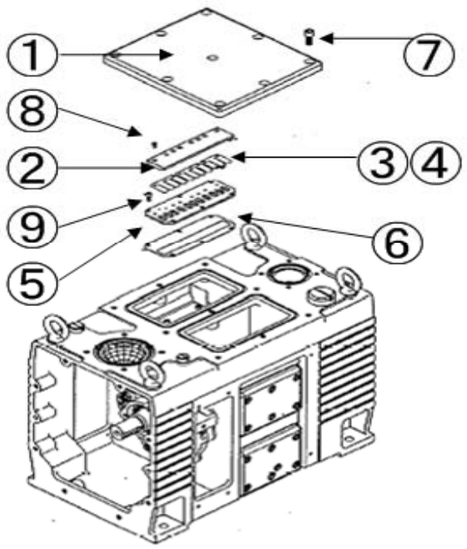

(참고자료) 사용하는 볼트 사이즈와 규정 토르크치와의 관계

볼트사이즈	규정토르크치(Nm)
M4	2~3
M6	8~10
M10	25~30

발행원 : 주식회사알박 규격품사업부 정기기술부
주소 가나가와켄 찌가사기시 하기조노 2500번지
TEL 0467-89-2195

ULVAC

SK00-4390-DI-005-01

Oil 은 로타리펌프의 혈액입니다. !

지금 사용하는 VS1501、VS2401의 Oil 은 괜찮습니까 !

아래의 Oil 색 견본을 보고 Oil Check 해 주세요.

Oil 색견본

위험도0 정상적으로 운전할 수 있는 상태

위험도1 약간 도달압력이 규정보다 내릴까 !

아직 괜찮은가 !

위험도2 Oil 교환시기

⇒Oil 교환 방법(P2)へ

위험도3 트러블의 염려가 있음 !

⇒간이 O/H 방법(P3)へ

위험도4 중대한 트러블의 염려가 있음 !

⇒간이 O/H 방법(P3)へ

····· 정기적인 Oil 교환을 부탁합니다. ·····