ULVAC

■オイル交換方法■

1. オイルの型式

弊社VSポンプシリーズ(VS1501, VS2401)は
右図のオイルをご使用ください。

オイル型式 ： ULVOIL R－7(純正品)
オイル量 ： 20ﾘｯﾄﾙ ペール缶

2. VS1501, VS2401のオイル量

項 目	オイル量
所要油量(MIN)	8.0 ﾘｯﾄﾙ
所要油量(MAX)	10.5 ﾘｯﾄﾙ

3. 必要工具部品とポンプ背面図

名 称	仕 様	数 量
オイルパン	排油を受ける容器	1
オイル	ULVOIL R-7 (標準) R-4 (寒冷地)	8～10.5 ﾘｯﾄﾙ
オイルポット	給油口に入るもの	(1)
漏 斗	給油口(G１)に入る大きさ	(1)

VS1501, VS2401背面図

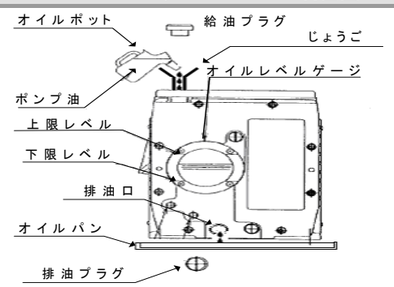

4. オイル交換

作業① 排油プラグの下に排油を受ける容器(オイルパン15ﾘｯﾄﾙ程度)をご用意ください。
排油プラグ(ドレンバルブ)を開にして排油をポンプから抜いてください。

作業② 給油は、右側「簡易オーバーホール方法」の作業④を行なってください。

＜灯油用スポイト＞

排油口からオイルが抜きにくいときは、右図にある灯油用スポイトを使用すると便利です。
排油に異物(堆積物)がある場合には、右側「簡易オーバーホール方法」へ進んでください。

■オイルレベルゲージ 噴き付け油■

運転中はオイルレベルゲージ内面に、オイルが噴き付けられます。噴き付け量が減少した場合、吸引した異物による詰まりが考えられます。起動停止を繰り返してみる／簡易オーバホール時に、噴き出し穴を針金状(Φ0.8以下)の棒で、詰まりを取り除く／オーバホールを行う等、部品内部の通油路を含めて清掃・洗浄を実施して下さい。

ULVAC

■簡易オーバーホール方法■

1. 作業上の注意点

①安全のためポンプ分解時には、主電源をOFFしてから作業を行ってください。
②ポンプ停止直後は、ポンプ自体高温になっているため作業は行わないで下さい。ポンプ停止から10分以上通水状態で放置して、ポンプの表面温度が十分に下がったことを確認してから作業を行ってください。
③ボルトは全て規定トルクで締め付けてください。(トルク管理マーク、P4の参考資料で確認してください。)
④シリンダ内にボルトなどを落とさないように注意してください。

2. 必要工具、部品

名 称	仕 様	
	VS1501	VS2401
六角レンチ	Ｍ１０	
トルクレンチ	Ｍ１０ (25～30Nm)	

3. オイルタンク清掃

作業① ポンプ背面カバーを取り付けているボルト8本を外します。

外したボルト2本を右図の位置に取り付けると背面カバーが取り外し易くなります。

作業② ポンプ背面カバーを取り外して、オイルタンク内部を清掃します。

背面カバーは20kg ありますので取外しには十分注意してください。

ポンプ内部は排油で汚れていますので、ウエスなどでふき取ってください。

作業③ ポンプ背面カバーを取り付けて、ボルト8本を締め付けます。

背面カバーは20kg ありますので取付けには十分注意してください。

作業④ 給油プラグをあけて、新しいオイルを給油します。
(漏斗などがあれば、オイルがポンプの外側へこぼれずに給油ができます。)

排油プラグ(ドレンバルブ)が閉になっていることを確認してください。

以上で簡易オーバーホール作業は終了です。

ULVAC

■排気弁板交換方法■

1. 必要工具、部品

名 称	仕 様		個 数	
	VS1501	VS2401	VS1501	VS2401
六角レンチ	M１０　M６　M４		―	
トルクレンチ	M１０　M６　M４　(2～30Nm)		―	
排気弁板	排気弁板（A）		2	1
	排気弁板（B）		―	2
排気弁ガスケット	t＝1　1501 用	t＝1　2401 用	1	1

2. 交換手順

作業手順		部品	
No	作業内容	符号	部品名
1	上カバーを外す	①	上カバー
		⑦	六角穴付ボルトM10×25
2	排気弁座を外す	⑤	排気弁座
		⑨	六角穴付ボルトM6×14
3	排気弁ガイドを外す	②	排気弁ガイド
		⑧	六角穴付ボルトM4×8
4	排気弁板を交換する	③	排気弁板（A）
		④	排気弁板（B）
5	排気弁座に排気弁ガイドを取り付ける	②	排気弁ガイド
		⑧	六角穴付ボルトM4×8
6	排気弁ガスケットを交換する	⑥	排気弁ガスケット
7	排気弁座をシリンダーに取り付ける	⑤	排気弁座
		⑨	六角穴付ボルトM6×14
8	上カバーを取り付ける	①	上カバー
		⑦	六角穴付ボルトM10×25

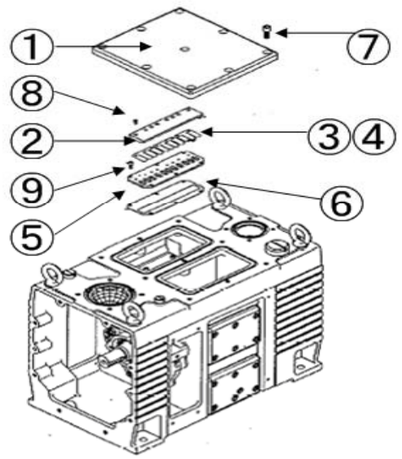

（参考資料）使用するボルトサイズと規定トルク値との関係

ボルトサイズ	規定トルク値（Nm）
M４	２～３
M６	８～１０
M１０	２５～３０

発行元 ： 株式会社アルバック　規格品事業部　精機技術部
住所　　神奈川県茅ヶ崎市萩園２５００番地
ＴＥＬ　０４６７－８９－２１９５

ULVAC

SK00-4390-D1-003-02

オイルはロータリポンプの血液です！

今お使いのＶＳ１５０１、ＶＳ２４０１のオイルは大丈夫ですか！

以下のオイル色見本を見てオイルチェックしてください。

オイル色見本

危険度０　正常に運転できる状態

危険度１　やや到達圧力が規定より下がるか！

まだ大丈夫かな！

危険度２　オイル交換時期

⇒オイル交換方法（Ｐ２）へ

危険度３　トラブル発生の恐れあり！

⇒簡易オーバーホール方法（Ｐ３）へ

危険度４　重大なトラブル発生の恐れあり！

⇒簡易オーバーホール方法（Ｐ３）へ

・・・・・　定期的なオイル交換をお願いします　・・・・・・・