ULVAC

■更换油的方法■

1．油的形式

本公司ＶＳ泵系列（ＶＳ１５０１，ＶＳ２４０１）

请按照右图所标示的指定油使用。

油的规格：　ＵＬＶＯＩＬ　Ｒ－７（纯正品）

油 量　：　２０升/缶

2．ＶＳ１５０１，ＶＳ２４０１的油量

项目	油量
所需要油量(MIN)	8 升
所需要油量(MAX)	１０．５ 升

3．必要的工具零件和泵的背面图

名称	样式	数量	ＶＳ１５０１，ＶＳ２４０１背面图
排油托盘容器	接受排油的容器	1	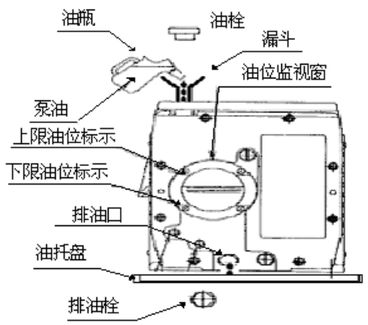
油	ULVOIL　R-7（标准） R-4（寒冷地区）	8～10.5升	
油瓶	插入供油口的	(1)	
漏斗	能够进入供油口（Ｇ１）的大小	(1)	

<柴油注入器>

4．油的交换步骤

步骤①　在排油栓的下面准备好排油托盘容器（大概可以容纳１５升的程度）

将排油栓（排阀门）转换到开的状态之后，从泵中排油。

步骤②　供油要按照右侧「简单维修方法」的步骤④进行。

从排油口中很难排出油的时候、使用右图所示的柴油注入器会很便利。

在排出的油中在如有异物（堆积物）的情况下、请按照右侧的「简单维修方法」进行操作。

■油位表 噴射油■

在運轉中油被噴射在油位表內表面。在噴射量減少時，估計是吸引的異物引起堵塞。請反覆起動、停止，進行觀察／在進行簡易檢修時，請使用金屬絲狀(∅0.8 以下)的棒去除噴出孔的堵塞／進行檢修等，對包括零部件內部的油路實施清掃、洗滌。

ULVAC

■简单的维修方法■

1．　维修时应注意的事项

①为了安全，在分解泵的时候、一定要切断总电源。

②泵停止工作之后，因为泵自身高温的原因不要立即进行操作。泵停止工作之后，要将泵放置在通水状态 10 分钟以上。确定了泵的表面温度已经完全降低之后再进行操作。

③扭紧螺丝必须按照指定的工具进行操作。（扭矩力管理标志、请参考Ｐ４的参考资料）

④注意不要将螺丝掉进泵内部。

2．需要的工具和零件

名称	样式	
	VS1501	VS2401
六角螺丝刀	Ｍ１０	
扭矩板手	Ｍ１０（25～30Ｎｍ）	

3．油槽内部的清洁

步骤①　取下安装在泵背面盖的８个螺丝。

取下的２个螺丝安装在右图所示的位置上背面的盖子会很更容易的被取下。

步骤②　取下泵背面的盖子、清洗油槽内部。

背面的盖子有 20 公斤的重量，取下的时候一定要注意安全。

因为需要排油，所以泵内部容易弄脏，需要使用毛巾将其清洁干净。

步骤③　将泵背面的盖子安装好需要扭紧８个螺丝。

背面盖子有 20 公斤的重量，再安装的时候一定要十分小心。

步骤④　打开供油栓、添加新油。

（如果使用漏斗的话，可以避免油的外漏安全添加新油。）

一定要确认排油栓（排阀门）是否处在关闭的状态。

到此，简单的维修程序就结束了。

ULVAC

■排气方板的更换方法■

1．需要的工具和零件

名称	样式		数量	
	VS1501	VS2401	VS1501	VS2401
六角螺丝刀	M１０　M６　M４		—	
扭矩板手	M１０　M６　M４　（2～30Nm）		—	
排气阀门	排気阀门（A）		2	1
	排気阀门（B）		—	2
排气阀片，密封垫	t＝1　1501 用	t＝1　2401 用	1	1

2．更换顺序

操作顺序		部品	
No	操作内容	符号	零件名
1	卸下上部盖子	①	上部盖子
		⑦	六角带孔螺丝M10×25
2	卸下排气阀座	⑤	排气座
		⑨	六角带孔螺丝M6×14
3	卸下排气阀保护盖	②	排气保护盖
		⑧	六角带孔螺丝M4×8
4	交换排气阀门	③	排气阀片（A）
		④	排气阀片（B）
5	在排气阀座上安装排气保护盖	②	排气阀保护盖
		⑧	六角带孔螺丝M4×8
6	更换排气阀保护盖	⑥	排气阀片，密封垫
7	安装排气阀座到泵的部分上	⑤	排气阀座
		⑨	六角带孔螺丝M6×14
8	安装上部盖子	①	上部盖子
		⑦	六角带孔螺丝M10×25

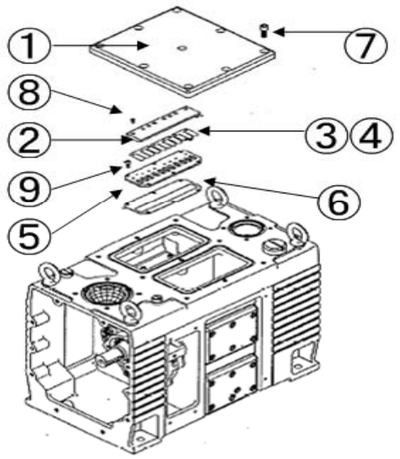

（参考资料）　使用的螺丝大小与所规定的扭矩力值的关系

螺丝大小	规定扭矩力值（Nm）
M４	２～３
M６	８～１０
M１０	２５～３０

発行元:株式会社アルバック　規格品事業部　精機技術部
住所　神奈川県茅ヶ崎市萩園2500番地
電話　0467－89－2195

ULVAC

SK00-4390-DI-006-01

油就像是旋片泵的血液一样！

现在您所使用的ＶＳ１５０１、ＶＳ２４０１油没有问题吗？

参照下面的油颜色的样本对您所使用的油进行检测吧。

油颜色的样本

危险度０　正常运转时的状态

危险度１　比到达的压力规定指标有所下降！

但是还算没有问题！

危险度２　到了需要更换油的时期

更换油的方法（参照Ｐ２）

危险度３　有发生故障的可能！

简单的维修方法（参照Ｐ３）

危险度４　有可能发生重大的事故！

简单的维修方法（参照Ｐ３）

・・・・・・・・　建议您定期进行油的更换　・・・・・・・