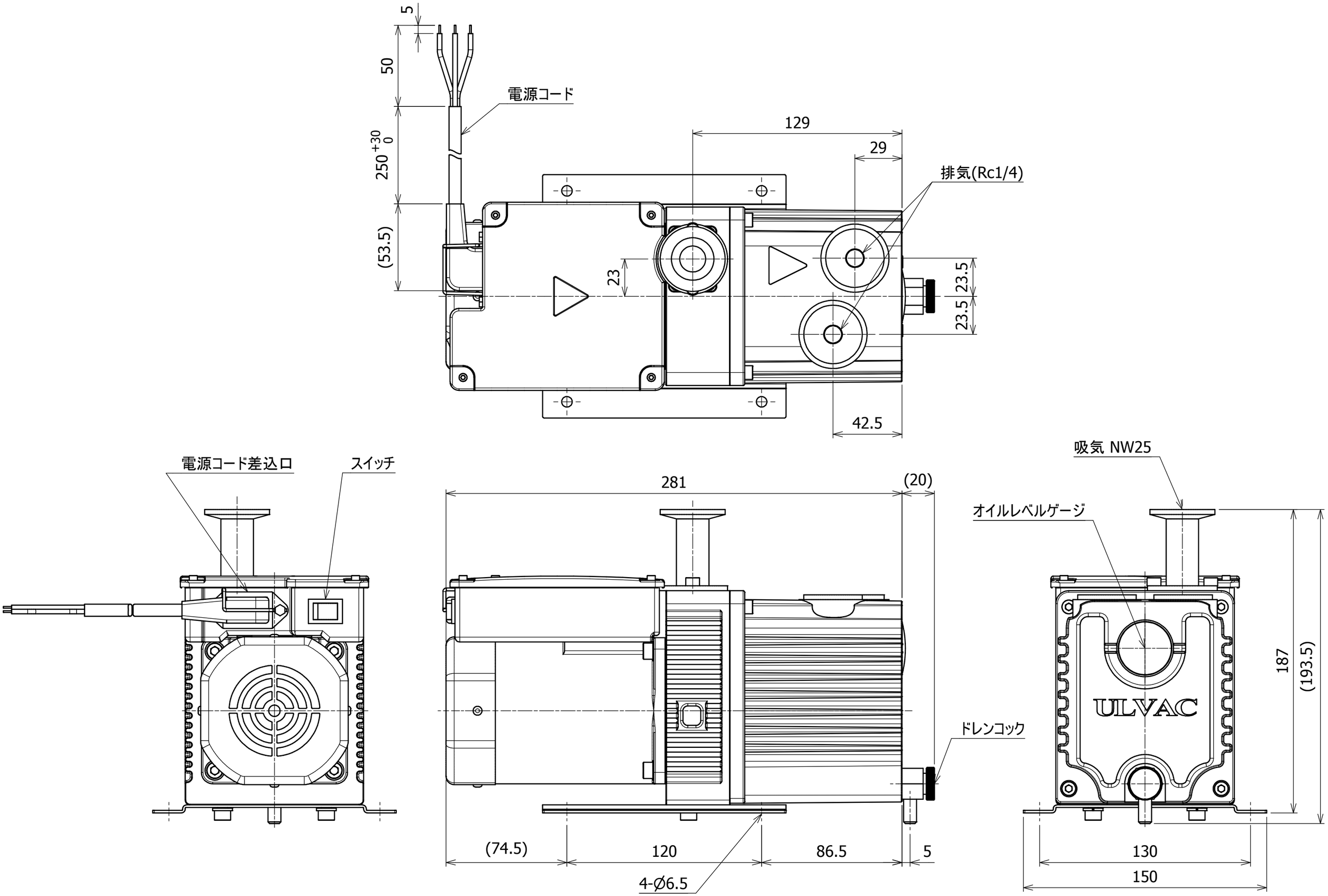
5
50
250 +30 0
(53.5)
電源コード
129
29
排気(Rc1/4)
23
23.5
23.5
42.5
吸気 NW25
電源コード差込口
スイッチ
281
(20)
オイルレベルゲージ
187
(193.5)
ULVAC
ドレンコック
(74.5)
120
86.5
5
4-∅6.5
130
150